カタログNo. J1021

Spraying Systems Co.® Japan
Experts in Spray Technology

TankJet®
タンク洗浄ノズル

タンク洗浄の課題を解決するノウハウと製品ラインナップ。小型容器から大型タンクまで、低圧から高圧まで、幅広いニーズ対応する豊富なタンク洗浄ノズルをご紹介。

タンク内容物を払い出した後の洗浄は不可欠です。多くの産業において、衛生や品質の安定という立場からシビアに汚染の発生を防ぐ必要があります。多品種・少量生産化にともない、生産効率を上げるためには、短時間かつ低コストで完全な洗浄をすることが求められ、更には人手が関与しない「自動化」への動きが顕著になっています。

「洗えているだろう」を「洗えている」にするためにも、ノズルによるタンク洗浄の必要性は高まっています。

豊富な実績と製品ラインナップで作業者の安全、省力化、省コスト化を実現します。

モーター駆動式三次元回転ノズル

エアーモーターあるいは、電動モーターを回転の駆動源とするタイプ。回転しながら高インパクトの洗浄を行います。

洗浄液駆動式三次元回転ノズル

洗浄液流を駆動源として自動的に回転するタイプ。タービン、減速ギアにより、自動的にノズル部が三次元回転し、タンク内全面を洗浄。

モーター駆動式二次元回転ノズル

モーターを駆動源として回転するタイプ。回転の再現性を向上させることや、正回転・逆回転を組み合わせて洗浄死角を減らすことが可能です。

洗浄液駆動式二次元回転ノズル

液流の反力やタービン機構によりノズルヘッドを回転させるタイプ。流量、対象タンク径の大小、低速回転タイプやオール樹脂製など最もバリエーションが豊富です。

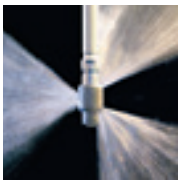

固定式ノズル

複数のノズル、オリフィスまたはデフレクターによる円周状スプレーにより、タンク内面を洗浄するタイプ。

パイプ・チューブ洗浄ノズル

噴射の反力により、洗浄ヘッドが回転し、パイプ内面を洗浄。

目次

1 モーター駆動式三次元回転タンク洗浄ノズル

タンク径	製品名	特長	ページ
6 m まで	**YMD3**	2 タイプより選べる高圧 3 次元回転ノズル	**4**
30 m まで	**AA290**	ハイインパクトのソリッドスプレーノズルによる高効率洗浄	**6**
12 m まで	**AA190**	〃	**8**
5 m まで	**AA090**	〃	**10**
6 m まで	**THA-300**	最高使用圧力 30 MPa	**12**

2 洗浄液駆動式三次元回転タンク洗浄ノズル

タンク径	製品名	特長	ページ
10 m まで	**HPR**	高圧仕様の噴流タービン回転式タンク洗浄ノズル	**13**
20 m まで	**MPR**	中圧用二次元回転と三次元回転の 2 タイプ	**15**
16 m まで	**クリーンジェット　TC-X**	洗浄水の直進性に優れた軽量（4 kg）タイプ	**16**
30 m まで	**TankJet® 360**	高インパクトで高効率洗浄ハイスペックノズル	**17**
24 m まで	**TankJet® 180**	3 本の直進流がタンク内下側を集中洗浄	**18**
9 m まで	**TankJet® 75**	4 本の直進流で高効率洗浄	**19**
9 m まで	**TankJet® 65**	4 本の直進流で高効率洗浄	**20**

3 モーター駆動式二次元回転タンク洗浄ノズル

タンク径	製品名	特長	ページ
7 m まで	**YFR2　正転・逆転式ノズル**	正回転・逆回転の組み合わせで洗浄力向上	**21**

4 洗浄液駆動式二次元回転タンク洗浄ノズル

タンク径	製品名	特長	ページ
10 m まで	**MiniRokon　MR シリーズ**	低速かつ安定した回転により高い洗浄力を発揮	**23**
7 m まで	**RevoJet　RV シリーズ**	安定した回転と均等な噴射で高い洗浄効果	**24**
4.6 m まで	**27500**	耐薬品性に優れる PTFE 製	**25**
5 m まで	**28500**	PTFE 製ピン接続タイプ	**26**
4 m まで	**TankJet® 19**	スリムな回転ヘッドが小さな開口タンクに最適	**27**
2.4・1.5 m まで	**18250A, 21400A**	小型タンク・ドラム洗浄に好適	**28**
0.9 m まで	**23240-2, 23240-3**	超軽量 0.23 kg のフラットスプレータイプ	**29**
0.9 m まで	**30473**	全長 44.4 mm、幅 22.3 mm の超小型	**30**
2 m まで	**D41892（UniRokon™）**	小型の低速回転タイプ	**31**
5 m まで	**D40159, D26984**	回転速度が一定の低速回転タイプ。	**32**
3 m まで	**ローラーボール　GRB-0A, 0B**	差動減速装置によりノズルヘッドを適正な回転速度に制御	**34**
3.5 m まで	**ローラーボール　GRB-1A, 1B**	〃	**35**
4・5 m まで	**ローラーボール　GRB-1AP, 2AP**	〃	**36**
3.5・5 m まで	**ローラーボール　GRB-1AS, 2AS**	〃	**37**
1.5 m まで	**ローラーボール　GRB-MN**	小型の GRB 反力駆動タイプ	**38**
4.9 m まで	**YB3/4RKN**	回転ヘッドの芯揺れが少ない独自のローター機構	**39**
	プッシュアウトノズル	液圧でノズル部がタンク内に突出する特殊構造	**40**

5 固定式タンク洗浄ノズル

タンク径	製品名	特長	ページ
5 m まで	**12900-1**	フルコーンスプレーノズルを 13 個取付け可能	**41**
3 m まで	**6353**	〃	**42**
1.5 m まで	**VSM**	40 個のスプレーオリフィスで 240°をカバー	**43**
3 m まで	**シャワーボール**	可動パーツがない球体形状	**44**
0.6 m まで	**15498**	タル洗浄ノズル	**45**
0.9 m まで	**3150**	ドラム洗浄ノズル	**46**

6 パイプ・チューブ洗浄ノズル

タンク径	製品名	特長	ページ
	NPCN	回転式洗管ノズル、最大使用圧力 6 MPa	**47**
	10706, Y100-1/2	固定式洗管ノズル	**48**

インパクト洗浄

YMD3

特長

- 高インパクトで高い洗浄効果。
- 直進流を三次元回転させ、効率良くタンク内面をムラなくカバー。
- 昇降装置と組み合わせることで、洗浄工程の自動化を実現。
- 標準タイプ（STD 型）と細密洗浄タイプ（FL 型）の２種類。FL 型は洗浄軌跡の密度が高く、洗い残しが心配な大型タンクに最適。
- ギアカバー付タイプは、ギア部の異物の噛み込みを防止します（オプション）。
- 回転検知センサー（無電圧接点出力）により、運転状況の確認が可能（オプション）。

動画はこちら

寸法

単位：mm

本体（STD 型、FL 型共通）

YMD3-A（エアーモーター）取付ルーズフランジ付

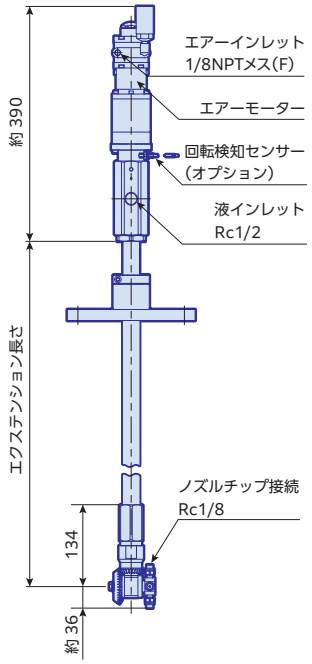

YMD3-E（電動モーター）取付ルーズフランジ付

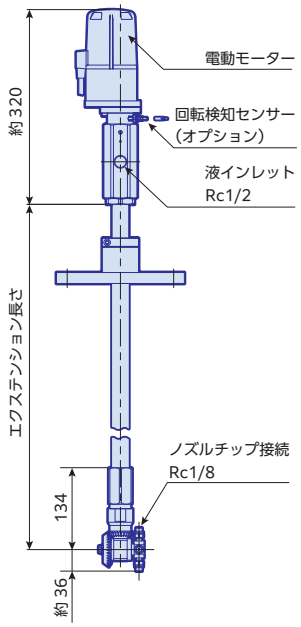

ルーズフランジ部

STD 型

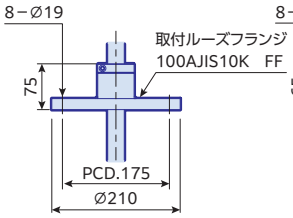

FL 型

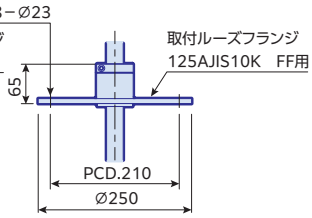

＊ギアカバー付の寸法はお問い合わせください。

旋回径／挿入径

単位：mm

STD 型

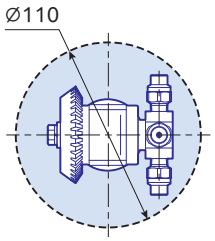

旋回径

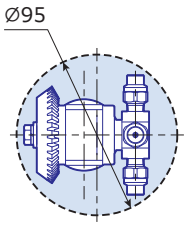

挿入径

FL 型

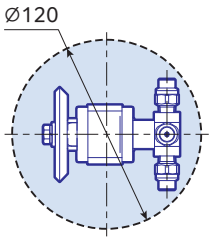

旋回径

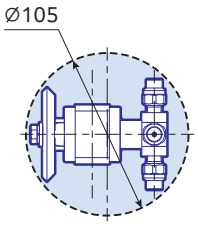

挿入径

サイクルタイム

エアーモーター

推奨エアー圧力 (MPa)	回転速度 (rpm)	空気消費量 (NL/min)	1 サイクルに要する時間（min）	
			STD 型	FL 型
0.1	13	145	2.9	4.6
0.2	20	280	1.9	3.0
0.3	24	415	1.6	2.5

＊STD 型は 37 回転で、FL 型は 59 回転で 1 サイクルとなります。
＊上記は目安値です。フィルター、レギュレーター、ルブリケーターおよび排気フィルターの機種により数値は変動します。

電動モーター

防塵・防水モーター　25W　三相 200V

交流電源周波数 (Hz)	回転速度 (rpm)	電流 (A)	1 サイクルに要する時間（min）	
			STD 型	FL 型
50	16.6	0.23	2.3	3.6
60	20	0.21	1.9	3.0

＊STD 型は 37 回転で、FL 型は 59 回転で 1 サイクルとなります。

性能曲線

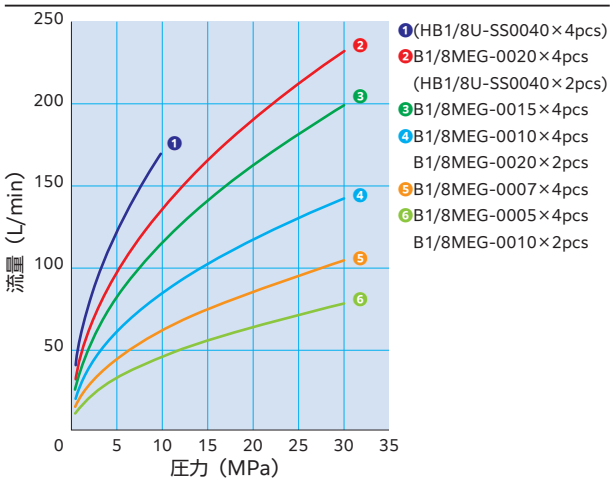

仕様

タンク内最大直径（m）　6 m　10　15　20　25

駆動方式
エアーモーター
電動モーター

最高使用液温度
80 ℃

主要材質
ステンレス、PTFE、フッ素ゴム など

使用圧力範囲
～30 MPa

カバー範囲
360°

質量
標準タイプ約14 kg
細密タイプ約12.5 kg

タイプ	標準／STD 型	細密／FL 型
洗浄ピッチ（ノズル 4 個）	3.34 度	1.5 度
ノズルタレット	4 個（接続 Rc1/8）	
延長管長さ	1000 ～ 2500（250mm 刻み）	

- ギアカバー付きの仕様はお問い合わせください。
- ノズルチップは偶数個を均等配列に取付けてください（奇数個は不可）。
  詳細は取扱説明書を参照ください。
- エアモータータイプをご使用の際はフィルター、レギュレーター、ルブリケーター（推奨オイルグレード：SAE#10）が必要となります。
  詳細は弊社営業所までご相談ください。
- 延長管 1000mm、フランジ付きの場合。

※上記以外の仕様についてはご相談ください。

ご注文方法

※ノズルチップは別途ご注文ください。

Y M D 3 - F L - A - 1 0 0 0 F

洗浄ピッチ	
なし	標準型
FL	細密洗浄型

駆動方式	
A	エアーモーター
E	電動モーター

エクステンション長さ	
1000	1000 mm
～	250 mm 刻み
2500	2500 mm

フランジ有無	
なし	なし
F	あり

用途例

食品　化学

インパクト洗浄

AA290

特長

- 高インパクトで高い洗浄効果。
- ノズルタレットには 2 個または 4 個の直進ノズルを装着可能。
- ノズルタレットの回転速度は、モーターへ供給するエアー圧力で調整できるので、より効果的な洗浄が可能。

AA290AG

動画はこちら

寸法

単位：mm

AA290AG

エアーインレット：1/8" NPT オス (M)
液インレット：2" BSPT または NPT メス (F)
ノズルタレット：3/4" NPT メス (F)

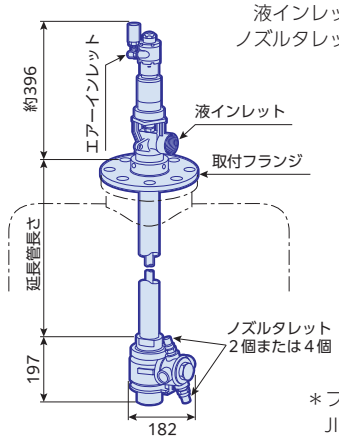

＊フランジ規格 ASME B16.5 準拠
JIS フランジも特注対応いたします。

旋回径／挿入径

単位：mm

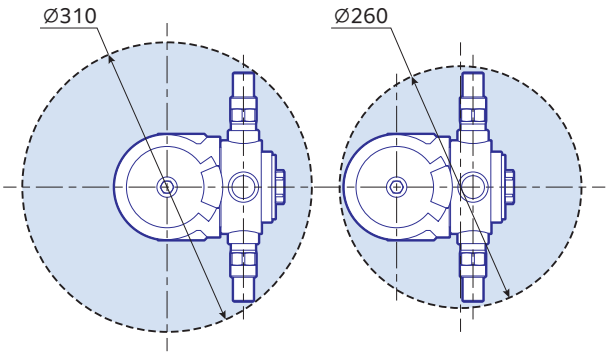

旋回径　　挿入径

サイクルタイム

エアーモーター

エアー圧 (MPa)	エアー消費量 (L/min)	回転速度 (rpm)＊		1 サイクルに要する時間 (min)＊	
		液圧 0.34 MPa	液圧 1.7 MPa	液圧 0.34 MPa	液圧 1.7 MPa
0.04	91	1.2	1.0	50.8	61.0
0.16	116	4.8	4.4	12.7	13.9
0.07	139	7.9	7.1	7.7	8.6

＊回転速度、サイクルタイムはおおよその数値です（61 回転＝ 1 サイクル）。

性能曲線

ノズル：55430-H3/4U

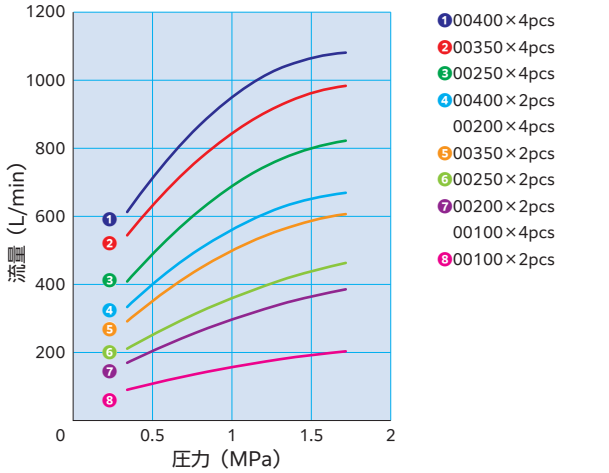

仕様

タンク内最大直径（m）

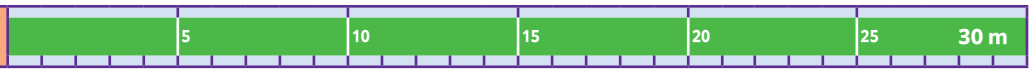

駆動方式
エアーモーター

最高使用液温度
93℃

主要材質
ステンレス316

使用圧力範囲
～1.7 MPa

カバー範囲
360°

質量
25.5～34.6 kg

ご注文方法

営業所までお問い合わせください。

用途例

食品　化学

AA190

インパクト洗浄

特長

- エアーモーターまたは電動モーターを駆動源とし、高インパクトのスプレーをタンク内全面に噴射。
- ノズルタレットには 2 個のノズルを装着することができ、用途にあった流量のノズルを選択可能。
- 回転に洗浄液の圧力を利用しないため、圧力損失が少なく、低圧でも効果的な洗浄を実現。

AA190AG
AA190AGH　　AA190E

動画はこちら

寸法

単位：mm

AA190AG
AA190AGH

エアーインレット：1/8" NPT オス (M)
液インレット：1" BSPT または NPT メス (F)
ノズルタレット：1/4" BSPT または NPT メス (F)

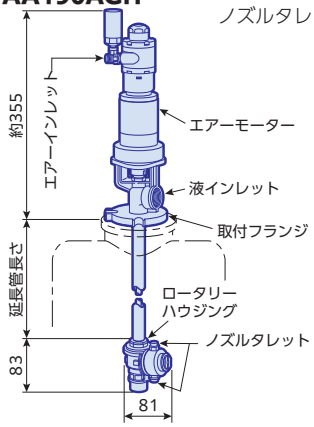

AA190E

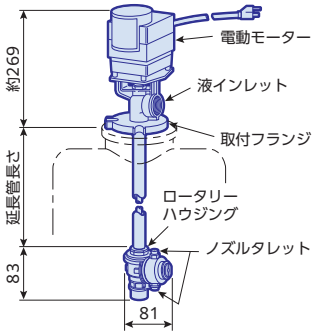

旋回径／挿入径

単位：mm

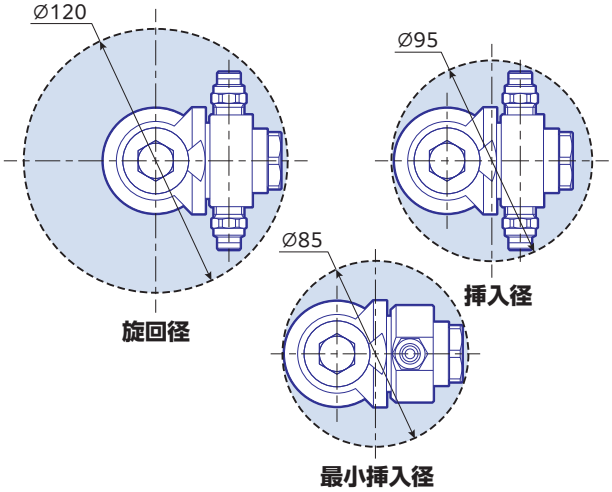

サイクルタイム

AA190AG／AGH　エアーモーター

エアー圧 (MPa)	エアー消費量 (L/min)	回転速度 (rpm)＊		1 サイクルに要する時間 (min)＊	
		液圧 0.35 MPa	液圧 3.5 MPa	液圧 0.35 MPa	液圧 3.5 MPa
0.04	106	4	1	8.8	35
0.06	134	7	4	5.0	8.8
0.07	165	10	8	3.5	4.4

＊回転速度、サイクルタイムはおおよその数値です（35 回転＝ 1 サイクル）。

AA190E　電動モーター（115VAC）＊1

交流電源周波数 (Hz)	回転速度 (rpm)	電流 (A)	出力 (W)	1 サイクルに要する時間 (min)＊2
50	3.1	0.39	41	11
60	3.8	0.33	34	9

＊1　日本国内（100VAC）では変圧器が必要となる場合があります。
＊2　回転速度、サイクルタイムはおおよその数値です（35 回転＝ 1 サイクル）。

性能曲線

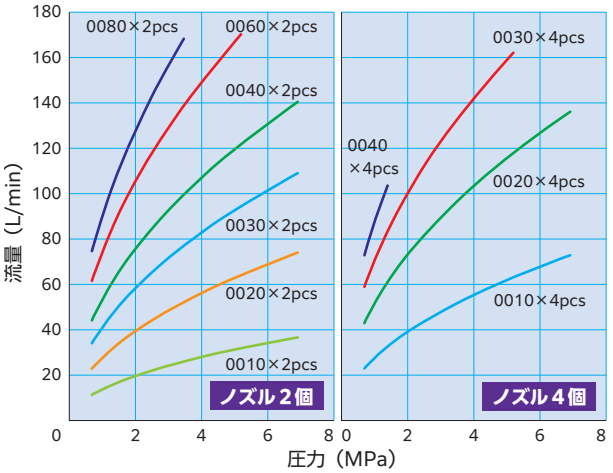

仕様

タンク内最大直径（m）　5　12 m　15　20　25

駆動方式
エアーモーター
電動モーター

最高使用液温度
93℃

主要材質
ステンレス316

使用圧力範囲
～3.5 MPa（AG, E）
～7.0 MPa（AGH）

カバー範囲
360°

質量
6.4 ～ 8.4 kg

	型式	最大流量 (L/min)	延長管長さ (m)	全長 (m)
エアーモーター	AA190AG-3	170	0.9	1.4
	AA190AG-4		1.2	1.7
	AA190AG-6		1.8	2.3
	AA190AGH-3	78	0.9	1.4
	AA190AGH-4		1.2	1.7
	AA190AGH-6		1.8	2.3
電動モーター	AA190E-3	170	0.9	1.2
	AA190E-4		1.2	1.5
	AA190E-6		1.8	2.1

用途例

食品　化学

ご注文方法

A A B 1 9 0 D A G 3 P - 3 - 2 - T E

インレット接続

–	NPT
B	BSPT

カバー範囲

–	360°
D	下 180°

駆動方式

AG	エアーモーター
AGH	エアーモーター（ハイプレッシャータイプ）
E	電動モーター

取付フランジ

NF	なし
3P	三叉

延長管長さ

3	0.9 m
4	1.2 m
6	1.8 m

ノズル個数

2	2個
4	4個

ブッシング、O リング材質

TE	CGTEF、EPDM（標準仕様）
FC	超高密度ポリエチレン、EPDM（食品向け）
PE	超高密度ポリエチレン、EPDM（PTFE フリー）
TV	CGTEF、VITON
TK	CGTEF、Kalrez

※ JIS フランジ取り付けにも対応可能です。その他の接続タイプについてもお問い合わせください。

取付フランジ

3P　三叉

インパクト洗浄

AA090

特長

- エアーモーターまたは電動モーターによりノズルヘッドが回転するタンク洗浄ノズル。
- タレットに装着された 2 つの直進ノズルでタンク内面全体をカバー。
- 高インパクト・高効率な洗浄を行なうので、洗浄液の消費量を低減することが可能。
- 一体タイプは 2.5S に挿入可能な小型モデルです。

寸法

単位：mm

AAB090AG

エアーインレット：1/8" NPT オス (M)
液インレット：1" BSPT または NPT メス (F)

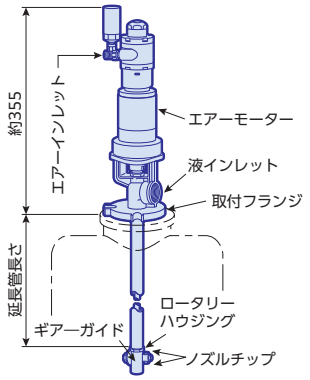

AAB090E

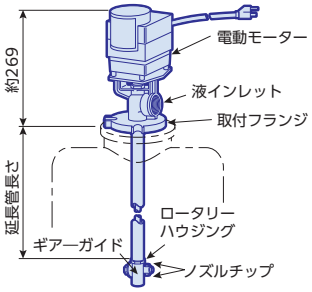

旋回径／挿入径

単位：mm

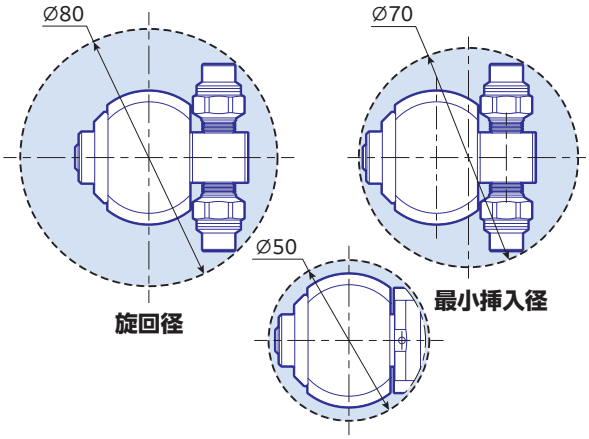

サイクルタイム

AA090AG　エアーモーター

エアー圧 (MPa)	エアー消費量 (L/min)	回転速度 (rpm)＊		1 サイクルに要する時間 (min)＊	
		液圧 0.69 MPa	液圧 3.45 MPa	液圧 0.69 MPa	液圧 3.45 MPa
0.04	65	5.6	6.3	5.5	4.9
0.06	91	8.7	9.2	3.6	3.4
0.07	113	10.7	11.6	2.9	2.7

＊回転速度、サイクルタイムはおおよその数値です（35 回転 = 1 サイクル）。

AA090E　電動モーター（115VAC）＊1

交流電源周波数 (Hz)	回転速度 (rpm)	電流 (A)	出力 (W)	1 サイクルに要する時間 (min)＊2
50	3.1	0.39	41	11
60	3.8	0.33	34	9

＊1　日本国内（100VAC）では変圧器が必要となる場合があります。
＊2　回転速度、サイクルタイムはおおよその数値です（31 回転 = 1 サイクル）。

性能曲線

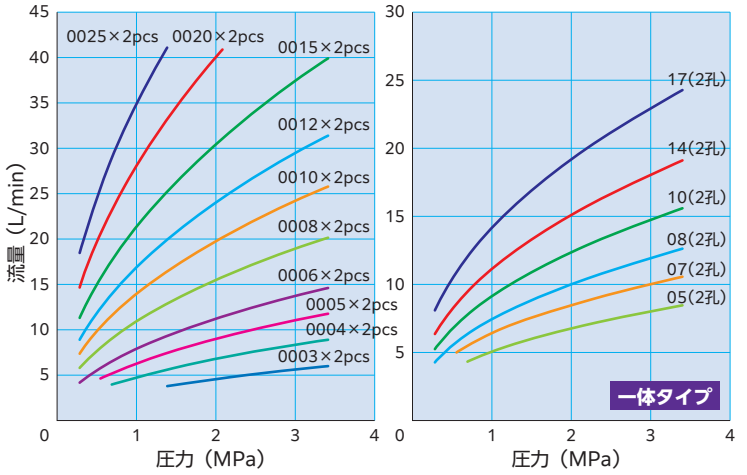

仕様

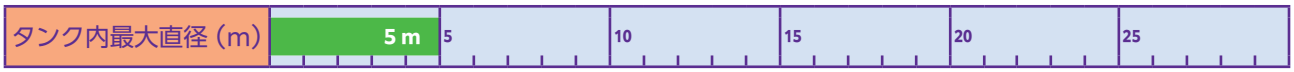

駆動方式
エアーモーター
電動モーター

最高使用液温度
93℃

主要材質
ステンレス

使用圧力範囲
～3.5 MPa

カバー範囲
360°

質量
5.7 ～ 8.4 kg

	型式	最大流量 (L/min)	延長管長さ (m)	全長 (m)
エアーモーター	AA090AG-1.5	28	0.45	0.8
	AA090AG-3		0.9	1.3
	AA090AG-4		1.2	1.6
	AA090AG-6		1.8	2.2
電動モーター	AA090E-1.5		0.45	0.7
	AA090E-3		0.9	1.2
	AA090E-4		1.2	1.5
	AA090E-6		1.8	2.1

アクセサリー

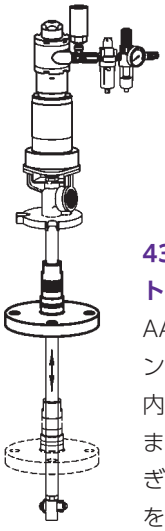

43047

22250

39205

45260

43047 ボールジョイント・アセンブリーは、AA090 または AA190 タンク洗浄ユニットのタンク内への挿入角度を最大 60° まで調整できるボール式継ぎ手です。スプレーヘッドを任意の位置で挿入することができるため内部に障害物のあるタンクでも簡単に、スピーディーな洗浄が可能です。4″ または 6″ の ANSI フランジ付きです。

22250 アジャスタブルフランジは、AA190AG、AA190AGH,AA190E タンク洗浄ユニットのエクステンション部分に装着して使用します。タンク内部に入るエクステンション長さを自由に調節することができ、ノズルタレットを最も洗浄効果が得られる位置に設定することができます。

39205 アジャスタブルフランジは、Tri-Clamp® フィッティング付きのタンクに使い、3″、4″、6″ の 3 種類があります。

45260 タンク洗浄ユニットアダプターは、2″ から 4″ のタンクインレットサイズに適用し、エアー駆動または電動の AA090・AA190 タンク洗浄ユニットに簡単に取り付けることができます。CELCON®（アセタール）製で幅広い耐薬品性がありネジは 304 ステンレス製です。

ご注文方法

営業所までお問い合わせください。

※ JIS フランジ取り付けにも対応可能です。

用途例

食品　化学

THA-300

インパクト洗浄

特長

- エアーモーターを駆動源として回転するため、インパクトの高いスプレーをタンク内壁全面に噴射します。
- 昇降式タンク洗浄装置との組み合わせが可能。
- 電動モーター駆動タイプの THE-300 もご用意。

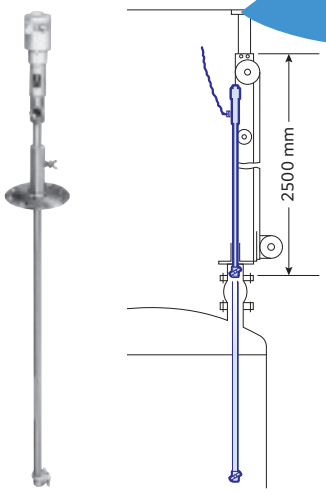

寸法

単位：mm

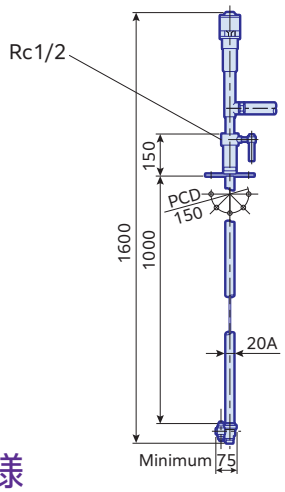

旋回径／挿入径

単位：mm

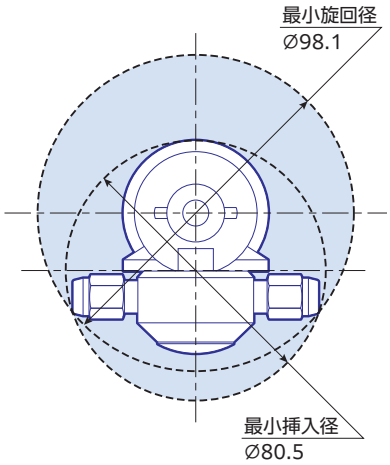

性能曲線

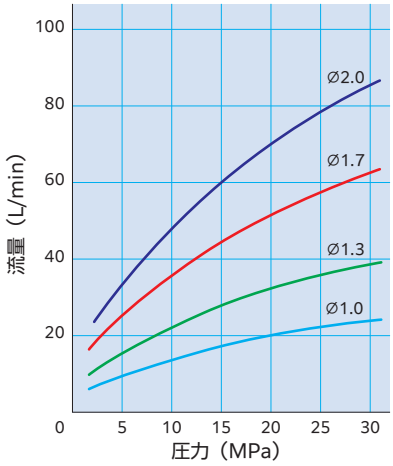

仕様

タンク内最大直径（m）　6 m　10　15　20　25

- 駆動方式：エアーモーター
- 最高使用液温度：60℃
- 主要材質：SUS304、PTFE
- 使用圧力範囲：～30 MPa
- カバー範囲：360°
- 質量：約12 kg

最大流量	86 L/min
ノズル部回転速度＊	7～16 rpm
1サイクル時間＊	2.5～5 min

＊回転速度、サイクルはおおよその数値です。

用途例

食品　化学　製紙

ご注文方法

RTW-THA300-□+48065-B1/8MEG-00□

- 型番
- ストローク：1000 ～ 2000（100 mm 刻み）
- ノズル型式
- BSPT 接続
- 接続ねじ径
- ノズル型式
- 流量サイズ

HPR

インパクト洗浄

特長

- 二次元回転、三次元回転、二次元回転＋三次元回転の 3 タイプで様々なニーズに対応。
- 三次元回転タイプでは、より旋回径の小さいコンパクトタイプも対応可能。
- 供給された水流の一部でタービンを回転させ回転数を制御し、安定した回転を実現。少ない水量でも強いインパクトで洗浄が可能。
- ホースリール式昇降装置と組み合わせることで、洗浄自動化を実現。

動画はこちら

寸法

単位：mm

HPR2

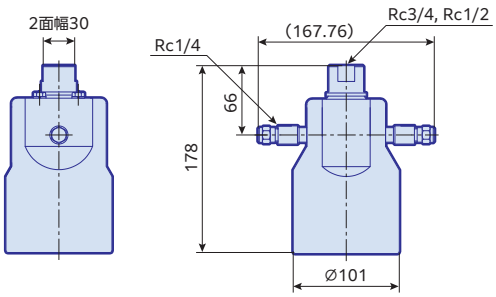

HPR3, HPR3-FL

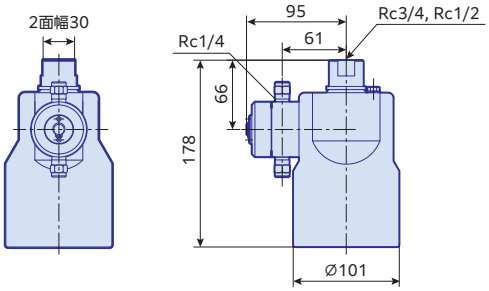

HPR2/3

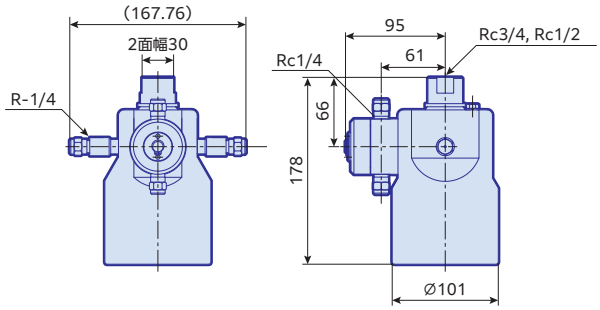

HPR3-C

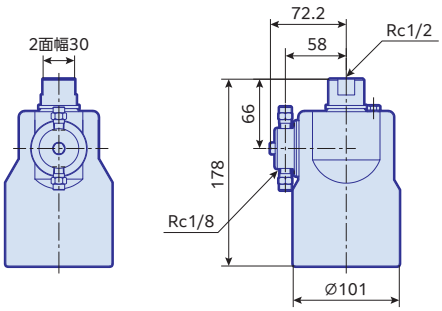

旋回径

単位：mm

HPR2

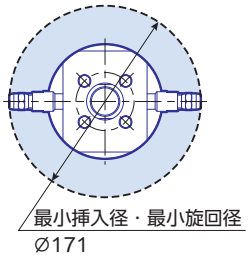

HPR3, HPR3-FL

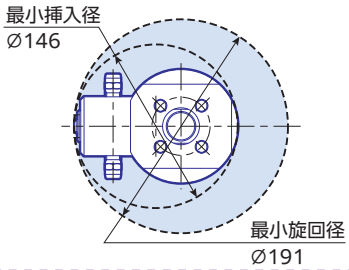

HPR2/3

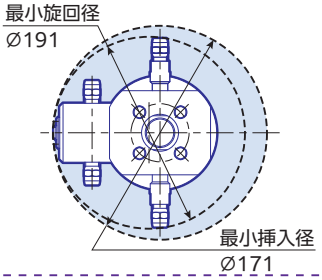

HPR3-C

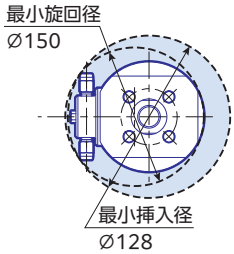

性能曲線

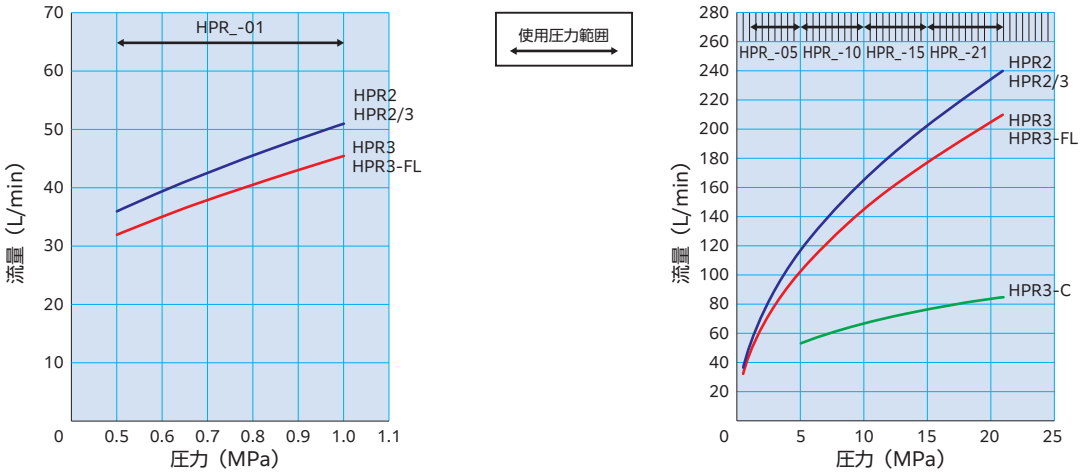

上記は本体ノズル未装着時の最大流量値（噴出口２個計）です。
HPR シリーズには、弊社の VeeJet ノズル、セラマックスノズル、WashJet ノズルの装着が可能です。ノズルの選定に関しましては営業所までお問合せください。

仕様

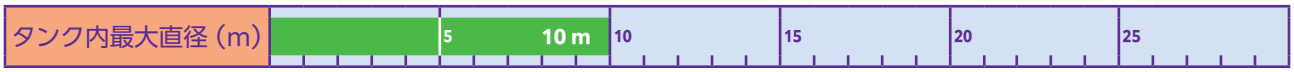

駆動方式
噴流タービン

最高使用液温度
～80℃
（オプション：～95℃）

主要材質
ステンレス、SCS14、PEEK、FKM、POM、UPE、カーボン入PTFE

使用圧力範囲
0.5～21 MPa

カバー範囲
360°、360°円周

質量
～4.7 kg

	HPR2	HPR3	HPR2/3	HPR3-FL	HPR3-C
回転	二次元	三次元	二次元＋三次元	三次元（細密）	三次元（コンパクト）
本体回転速度＊（rpm）	5～14				
1サイクル時間＊（min）	—	10.2～3.7		14.2～5.1	7.3～3.7

＊回転速度、サイクルはおおよその数値です。
※外面 #320 バフ研磨

ご注文方法

H P R □ - □ - □

回転		タイプ		圧力範囲				
2	二次元	なし	標準	01	05	10	15	21
2/3	二＋三次元	FL	細密					
3	三次元	C	コンパクト					

※コンパクトタイプは 10, 15, 21 のラインナップになります。

用途例

食品　化学　製薬

MPR

インパクト洗浄

動画はこちら

特長

- 二次元回転と三次元回転の 2 タイプ。二次元回転タイプは円周をカバー、三次元回転タイプは 360 度全面をカバー。
- 軸流タービン構造により低速かつ定速回転を実現。
- 耐薬品性に優れた材質をしておりオイルレスのため、食品の大型タンクにも使用可能。
- ホースリール式昇降装置と組み合わせることで、洗浄自動化を実現。

寸法

単位：mm

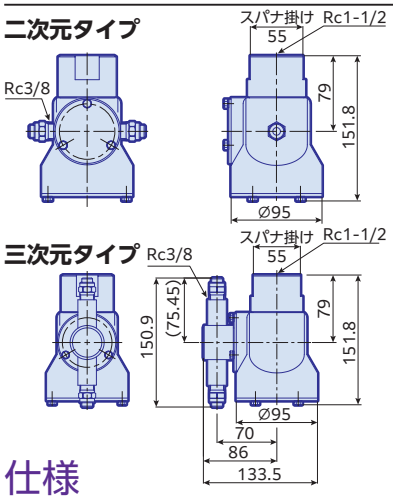

旋回径／挿入径

単位：mm

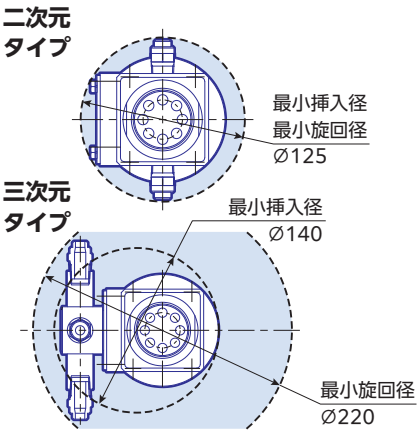

性能曲線

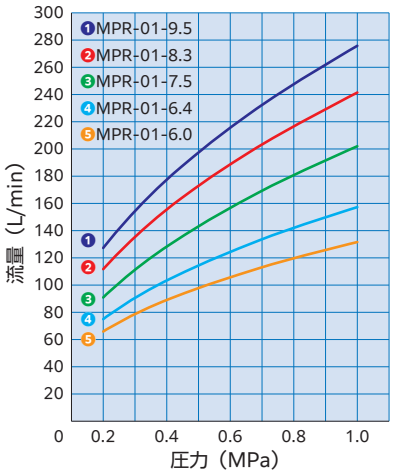

仕様

タンク内最大直径（m）

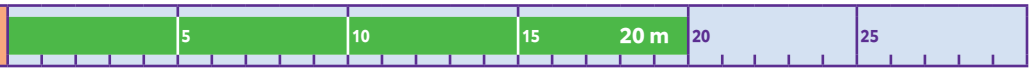

駆動方式
軸流タービン

最高使用液温度
～80℃

主要材質
SUS316、SCS14、カーボン入PTFE、PTFE、POM

使用圧力範囲
0.2～1.0 MPa

カバー範囲
360°、円周

質量
2.6～3.2 kg

	MPR2	MPR3
回転	二次元	三次元
ノズル口径（mm）	6.0、6.4、7.5、8.3、9.5	
本体回転速度＊（rpm）	1.4～6.4	
1サイクル時間＊（min）	—	32.2～7.5

＊回転速度、サイクルはおおよその数値です。
※外面 #320 バフ研磨

ご注文方法

M P R □ - 0 1 - □

回転

2	二次元
3	三次元

7.5	Ø7.5 mm

オリフィス径

6.0	Ø6.0 mm	6.4	Ø6.4 mm
8.3	Ø8.3 mm	9.5	Ø9.5 mm

用途例

食品　化学　製紙

クリーンジェット　TC-X

インパクト洗浄

特長

- ノズル部全長が長く、洗浄水の直進性に優れたノズル。低圧でも強力なインパクトで洗浄可能。
- 緻密なノズル軌跡により洗浄効果は抜群。
- 狭いスペースにも設置でき、持ち運び、据え付けが容易。
- 完全オイルレスの水潤滑構造で、メンテナンス性が高い。
- ホースリール式昇降装置と組み合わせることで、洗浄自動化を実現。

写真はオプションの
バフ研磨仕上タイプ

動画はこちら

寸法

単位：mm

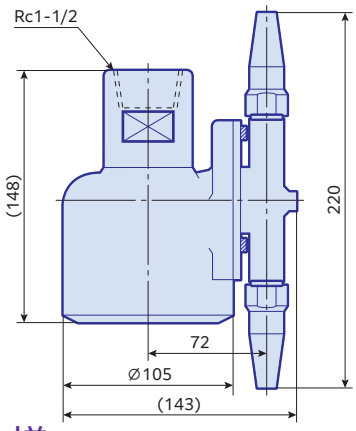

旋回径／挿入径

単位：mm

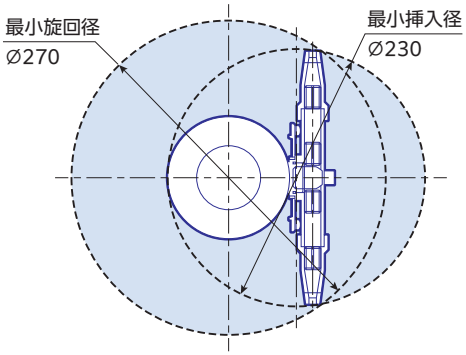

性能曲線

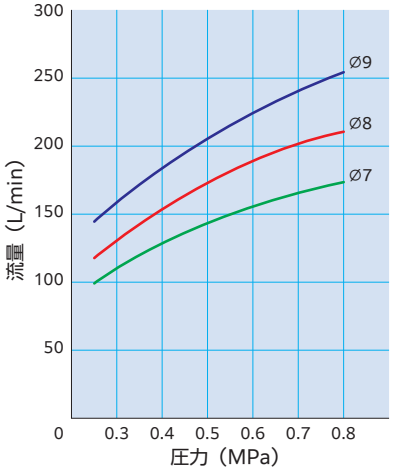

仕様

タンク内最大直径（m）　5　10　16 m　20　25

駆動方式
軸流タービン

最高使用液温度
～80℃

主要材質
SUS304、
カーボン／PTFE

使用圧力範囲
0.3 ～ 0.8 MPa

カバー範囲
360°

質量
約4 kg

ノズル口径	Ø7～9 mm （標準　Ø8 mm）
本体回転速度＊	2～3 rpm
1サイクル時間＊	約14～35 min

＊回転速度、サイクルはおおよその数値です。

ご注文方法

T C X - 3 0 4 S S 0 7 V B F

ノズルオリフィス径
07　7 mm
09　9 mm
08　8 mm

逆止弁
なし　なし
V　あり

バフ研磨仕上
なし　なし
BF　あり

用途例

食品　化学　製紙

2 洗浄液駆動式三次元回転タンク洗浄ノズル

TankJet® 360

インパクト洗浄

動画はこちら

特長

- 高インパクトで高効率洗浄を実現するハイスペックノズル。
- サイクル時間が短いため、洗浄時間の大幅短縮が可能。
- オイル潤滑式または水潤滑式の 2 タイプをご用意。
- ノズル 2 個タイプまたは 3 個タイプから選択可能。
- ストレーナー内蔵で目詰まりを最小限にし、耐摩耗性を向上。
- 標準クラッチタイプまたはオプションのピンタイプからお選びいただけます。ピンタイプは常設または定置洗浄に最適。オプションの外部自己洗浄ノズルはピンタイプおよびクラッチタイプの両方にご利用いただけます。
- タンク内挿入時にノズルが障害にならないようにハブ部を回転させることができます。

寸法

単位：mm

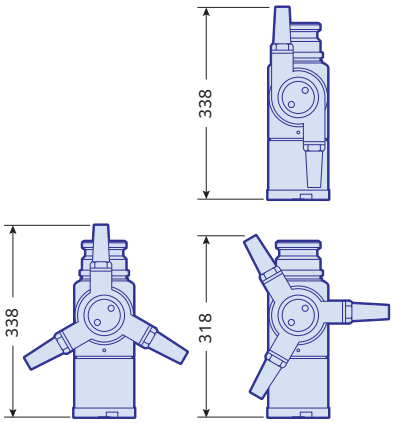

旋回径／挿入径

単位：mm

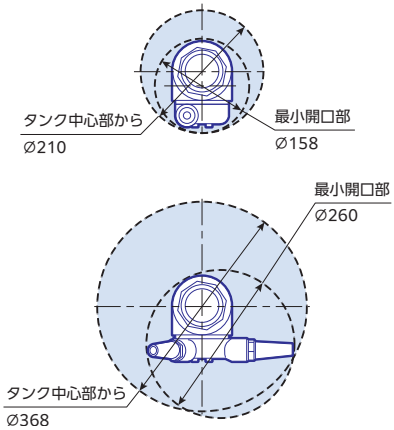

性能

流量範囲：113.5 ~ 1135.6L/min
圧力範囲：0.28 ~ 2.4MPa
洗浄サイクルタイム：10 ~ 30min
＊詳細はお問い合わせください。

インレット接続

2-1/2″ カプラー接続式(オス)付き
2″NPT(メス)
2-1/2″ NST(NH)ホーススレッド(オス)付き
2″NPT(メス)
2-1/2″ カプラー接続式(オス)付き
2″BSPT(メス)

仕様

タンク内最大直径（m）: 5 / 10 / 15 / 20 / 25 / 30 m

駆動方式
軸流タービン

主要材質
鋳造：ステンレス 316
ギア：17-4ph ステンレス
O-リング：自己潤滑 EPDM または Viton®
シール：高性能スプリング内蔵 PTFE
ギアシャフトベアリングシステム：PTFE または Oilite ベアリング
その他パーツ：ステンレス 316

カバー範囲
360°

最高使用液温度
90℃

使用圧力範囲
0.28～2.4 MPa

質量
11.3 kg

洗浄サイクル時間	10～30 min

＊清水または同等の水をご使用ください。
＊ご使用条件を最寄りの営業所にご連絡ください。
＊Viton® は Dupont Performance Elastomers の登録商標です。

ご注文方法

営業所までお問い合わせください。

用途例

食品　化学

TankJet® 180

インパクト洗浄

特長

- ３本の直進流がタンク内下側を集中洗浄。
- 一貫性のあるインパクトを実現し、優れた洗浄性能を発揮。
- サイクル時間が短いため、洗浄時間の大幅短縮が可能。
- 上方への噴射がないため、蓋が無いタイプのタンクに最適。
- オイル潤滑式または水潤滑式の２タイプをご用意。
- ストレーナー内蔵で目詰まりを最小限にし、耐摩耗性を向上。

寸法

単位：mm

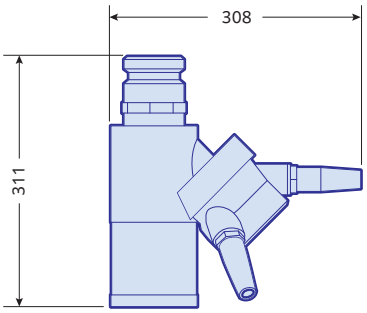

旋回径／挿入径

単位：mm

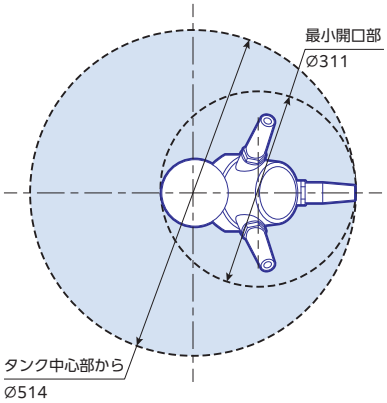

性能

流量範囲：113.5 ～ 1135.6L/min
圧力範囲：0.28 ～ 2.4 MPa
洗浄サイクルタイム：10 ～ 30 min
＊詳細はお問い合わせください。

インレット接続

2-1/2″ カプラー接続式(オス)付き 2″NPT(メス)
2-1/2″ NST(NH)ホーススレッド(オス)付き 2″NPT(メス)
2-1/2″ カプラー接続式(オス)付き 2″BSPT(メス)

仕様

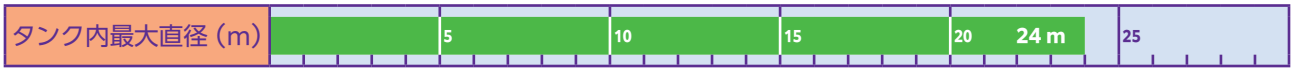

駆動方式
軸流タービン

カバー範囲
下向き180°

主要材質
鋳造：ステンレス 316
ギア：17-4ph ステンレス
O-リング：自己潤滑 EPDM または Viton®
シール：高性能スプリング内蔵 PTFE
ギアシャフトベアリングシステム：PTFE または Oilite ベアリング
その他パーツ：ステンレス 316

最高使用液温度
90℃

使用圧力範囲
0.28～2.4 MPa

質量
13.17 kg

洗浄サイクル時間	10～30 min

＊清水または同等の水をご使用ください。
＊ご使用条件を最寄りの営業所にご連絡ください。
＊Viton® は Dupont Performance Elastomers の登録商標です。

ご注文方法

営業所までお問い合わせください。

用途例

食品　化学

TankJet® 75

インパクト洗浄

特長

- 低速回転の直進流が高効率洗浄を実現。
- 洗浄液駆動と外部ギアの採用により、高インパクトと高効率を実現。
- 内部は減速ギアが無いシンプル構造のため、メンテナンスが容易。
- 自己洗浄機構を搭載。
- サニタリータイプ（75H）はギア部が露出しておらず、研磨加工が施されてるため、異物が堆積しづらい構造。

TankJet® 75

TankJet® 75H

動画はこちら

寸法

単位：mm

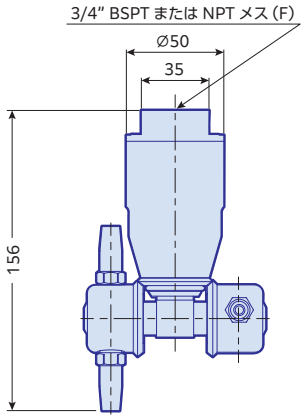

旋回径／挿入径

単位：mm

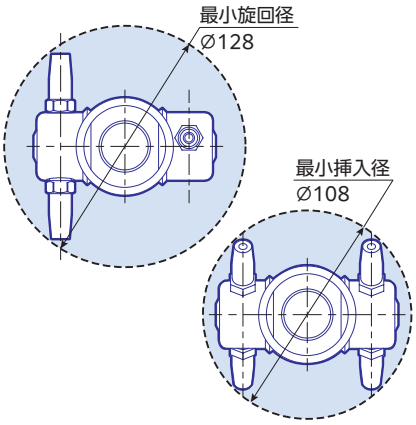

性能曲線

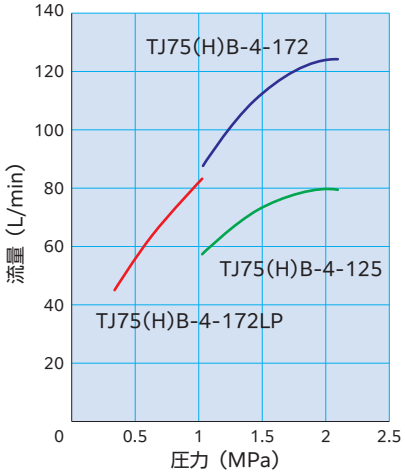

仕様

タンク内最大直径（m）　5　9 m　10　15　20　25

駆動方式
軸流タービン

最高使用液温度
70℃

主要材質
ステンレス316、
PTFEおよび UHMW-PE

使用圧力範囲
0.52～2.1 MPa

カバー範囲
360°

質量
1.4 kg

ノズル	4 個 オリフィスサイズ：3.2 mm、4.4 mm

＊清水または同等の水をご使用ください。
＊ご使用条件を最寄りの営業所にご連絡ください。

用途例

食品　化学　製薬

ご注文方法

T J 7 5 H B - 4 - 1 7 2 L P

型番：TJ75
サニタリータイプ：H
接続：B BSPT／なし NPT
ノズルオリフィスサイズ：125 3.2 mm／172 4.4 mm
低圧仕様：＊172 のみ

インパクト洗浄

TankJet® 65

動画はこちら

特長

- ４本の直進流ノズルで緻密かつ確実な洗浄効果を実現。
- 液圧駆動と外部ギアの採用により、高インパクトと高効率を実現。
- 内部は減速ギアが無いシンプル構造のため、メンテナンスが容易。
- 自己洗浄機構を搭載。
- 定置洗浄にも好適。

寸法

単位：mm

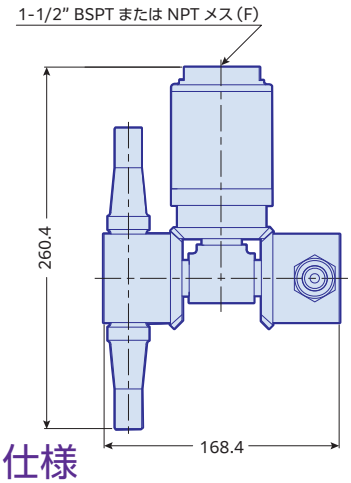

旋回径／挿入径

単位：mm

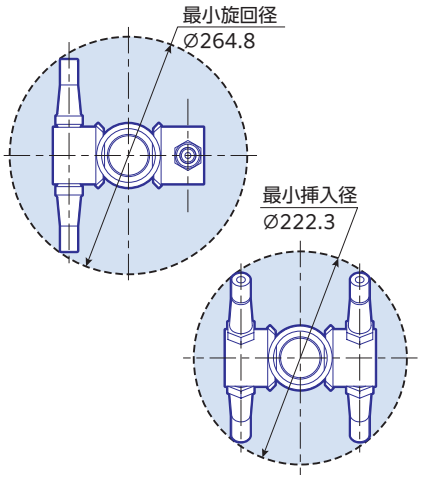

性能曲線

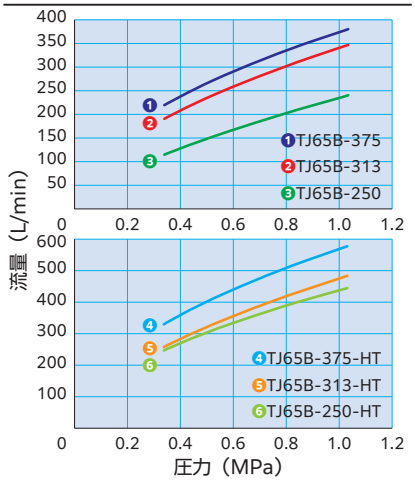

仕様

タンク内最大直径（m）　5　9 m　10　15　20　25

駆動方式
軸流タービン

最高使用液温度
70℃（標準）
90℃（HT）

主要材質
ステンレス、PTFE、UHMW-PE、ナイロン
（HT：オールステンレス）

使用圧力範囲
0.34～1.03 MPa

カバー範囲
360°

質量
5.4 kg

ノズル	オリフィスサイズ： 6.4 mm、7.9 mm、9.5 mm

＊清水または同等の水をご使用ください。
＊ご使用条件を最寄りの営業所にご連絡ください。

用途例

食品　化学　製紙

ご注文方法

T J 6 5 B - 3 7 5 H T

型番
接続

B	BSPT	なし	NPT

ノズルオリフィスサイズ

250	6.4 mm	313	7.9 mm	375	9.5 mm

HT タイプ

リンス洗浄

YFR2　正転・逆転式ノズル

特長

- 従来のタンク洗浄ノズルは１方向に回転するものが一般的であるが、正回転・逆回転を組み合わせることで洗浄死角を削減。
- モーター駆動により回転の再現性を向上。回転速度を任意に設定でき、回転検知も可能。
- 設置方向の制限が無く、横向きや斜めに設置することも可能。
- 用途に合わせて「シリンダーヘッド」「ボールヘッド」の２種類からノズルを選択可能。

動画はこちら

寸法

単位：mm

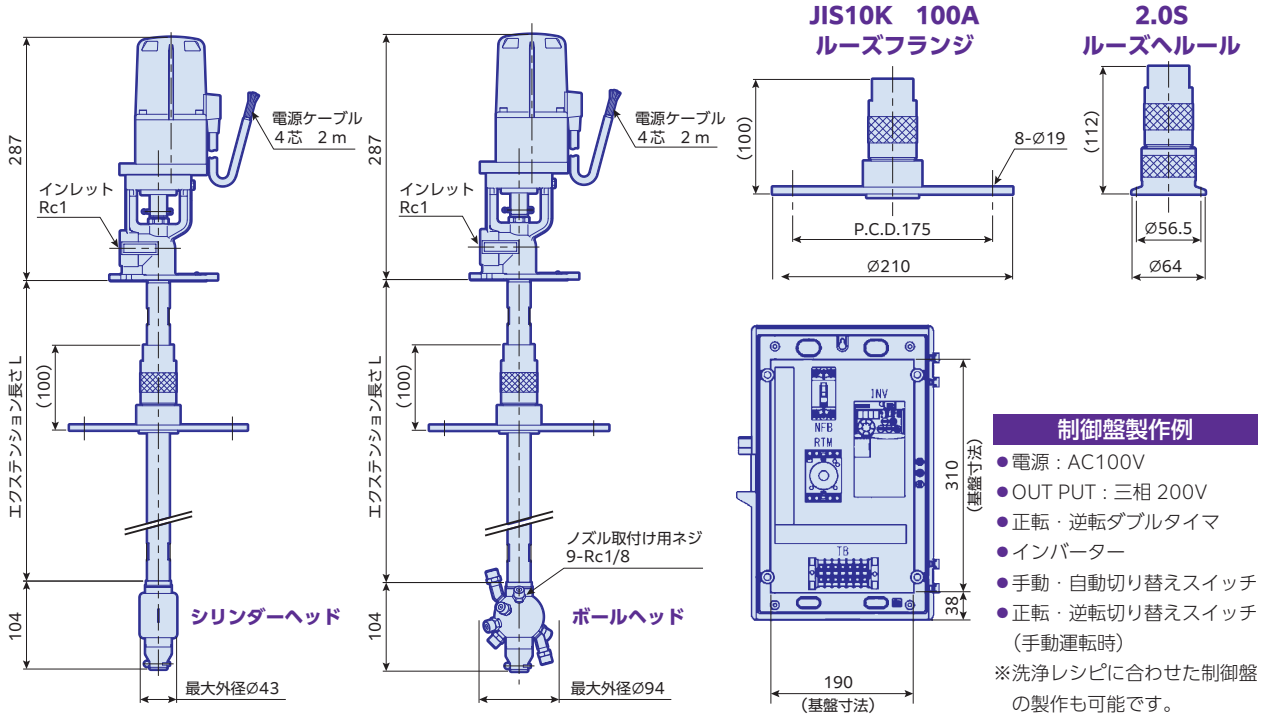

制御盤製作例

- 電源：AC100V
- OUT PUT：三相 200V
- 正転・逆転ダブルタイマ
- インバーター
- 手動・自動切り替えスイッチ
- 正転・逆転切り替えスイッチ（手動運転時）

※洗浄レシピに合わせた制御盤の製作も可能です。

性能曲線

シリンダーヘッド

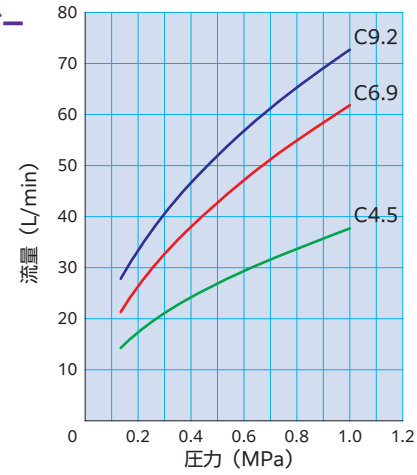

ボールヘッド最大流量

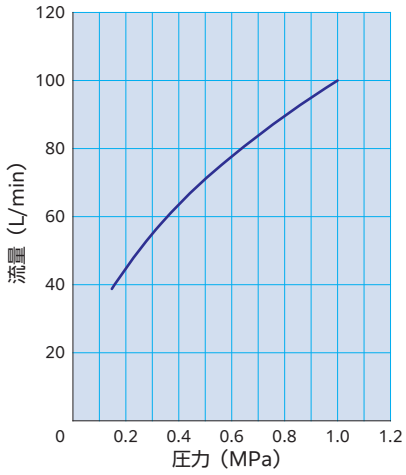

仕様

※シリンダーヘッドの場合に対象となるタンク最大直径です。

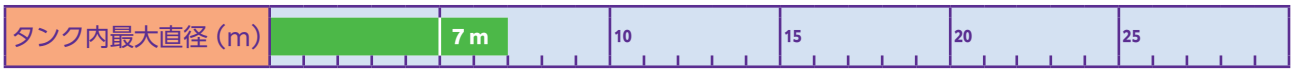

駆動方式
電動モーター

最高使用液温度
60℃
（オプション：90℃）

主要材質
SUS316、SUS316L、
EPR、UHMWPE

使用圧力範囲
～1.0 MPa

カバー範囲
360°

質量
6.3～11.6 kg

回転速度	～30 rpm（電源周波数 50Hz 時）、回転速度はインバーターで調整可能
延長管長さ	500 mm ～ 1,500 mm （標準サイズ 250 mm 刻み）
質量	● ボールヘッド （ノズル無し・ルーズフランジ無し） 6.5 kg ～ 8.6 kg ● シリンダーヘッド （ルーズフランジ無し） 6.3 kg ～ 8.4 kg ※ルーズフランジ　+2.2 kg ルーズヘルール　+0.8 kg
電動モーター	防塵・防水 IP67 モーター 25 W　三相 200 V

※上記以外の仕様についてはご相談ください。
※回転検知や制御盤はオプションにて対応いたします。

YFR2 電動モーター（三相 200V）

交流電源周波数（Hz）	回転速度（rpm）	電流（A）	出力（W）
50	30	0.23	25
60	36	0.21	25

＊回転速度はおおよその数値です。

ご注文方法

Y F R 2 - E - B - 1 0 0 0 F

駆動方式		ヘッドタイプ		エクステンション長さ		フランジ有無	
E	電動モーター	B	ボールヘッド	500	500 mm	なし	なし
		C4.5	シリンダーヘッド	S	250 mm 刻み	F	ルーズフランジ
		C6.9		1500	1500 mm	S	ルーズヘルール
		C9.2					

用途例

食品

化学

リンス洗浄

MiniRokon（ミニロコン） MR シリーズ

動画はこちら

特長

- 独自の減速機構により、低速かつ定速安定回転を実現したノズル。
- 高インパクトでムラのない洗浄効果を発揮。
- 均等スプレーを可能にする独自のオリフィス設計。
- 自己洗浄ウォーターベアリング構造。ノズル取り付け配管の自己洗浄機能も搭載。

寸法

単位：mm

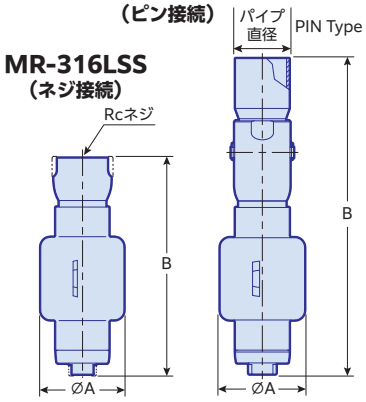

ノズル型式	パイプ直径 Rc パイプ接続	A 直径 (mm)	B 全長 (mm)
MR-316LSS2.9	3/8″	30	78
MR-316LSS4.5	3/8″	30	78
MR-316LSS6.9	3/8″	30	78
MR-316LSS9.2	3/8″	30	78
MR-316LSS15	1/2″	40	102
MR-316LSS32	3/4″	60	156
MRP-316LSS4.5	Ø21.7ピンタイプ	30	122
MRP-316LSS6.9	Ø21.7ピンタイプ	30	122
MRP-316LSS9.2	Ø21.7ピンタイプ	30	122
MRP-316LSS15	Ø25.4ピンタイプ	40	150

ピンタイプは受注生産となります。

性能曲線

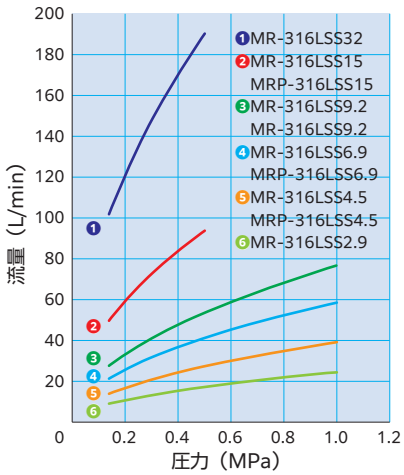

仕様

タンク内最大直径（m）　5　10 m　10　15　20　25

駆動方式
内部旋回流式

最高使用液温度
90℃

主要材質
SUS316L

使用圧力範囲
0.14～1.0 MPa
（～0.5 MPa　MR-316L 15, 32）

カバー範囲
360°、
上向き 180°

質量
0.15～1.1 kg

到達距離	
MR-316LSS2.9	～2.3 m
MR(P)-316LSS4.5	～2.8 m
MR(P)-316LSS6.9	～3.2 m
MR(P)-316LSS9.2	～3.5 m
MR(P)-316LSS15	～3.8 m
MR-316LSS32	～5.0 m

＊外面 #300 バフ研磨
（ピン接続用アダプター：内外面 #300 バフ研磨）
＊0.2 MPa 時、ノズル水平方向開放空間での飛距離です。

ご注文方法

MRP-316LSS4.5U

ピン接続 ＊1
- なし　なし
- P　ピン接続

流量サイズ ＊2
- 2.9
- 4.5
- 6.9
- 9.2
- 15
- 32

カバー範囲
- なし　360°
- U　上 180°

＊1　ピンタイプは 4.5, 6.9, 9.2, 15　　＊2　上 180°は 2.9、4.5、6.9 のみ

用途例

食品　化学　製薬

リンス洗浄

RevoJet（レボジェット） RV シリーズ

動画はこちら

特長

- 液流とスプレー反力を駆動源として二次元回転するノズル。
- 独自のタービン機構と噴射口設計による安定した回転と均等なスプレーで、ムラの無い洗浄を実現。
- ご使用条件に合わせてネジ接続／ピン接続タイプを選択可能。

寸法

単位：mm

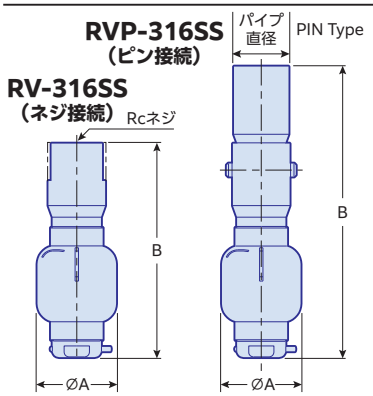

＊上向き 180°、下向き 180°タイプはノズル型式の末尾がそれぞれ「U」「D」となります。
＊流量サイズ #44、#94 は受注生産となります。

ノズル型式	パイプ直径 Rc パイプ接続	A 直径 (mm)	B 全長 (mm)
RV-316SS1.7	1/8″	16	38
RV-316SS2.9	1/8″	20	53
RV-316SS4.5	1/4″	25	68
RV-316SS6.9	3/8″	30	97
RV-316SS9.2	3/8″	30	115
RV-316SS15	1/2″	41.5	123
RV-316SS32	3/4″	60	139
RV-316SS44	1″	75	163
RV-316SS94	1-1/2″	88	180
RVP-316SS1.7	Ø10.5ピンタイプ	16	58
RVP-316SS2.9	Ø13.0ピンタイプ	20	73
RVP-316SS4.5	Ø17.3ピンタイプ	25	93
RVP-316SS6.9	Ø21.7ピンタイプ	30	127
RVP-316SS9.2	Ø21.7ピンタイプ	30	145
RVP-316SS15	Ø25.4ピンタイプ	41.5	153
RVP-316SS32	Ø38.1ピンタイプ	60	174
RVP-316SS44	Ø38.1ピンタイプ	75	198

性能曲線

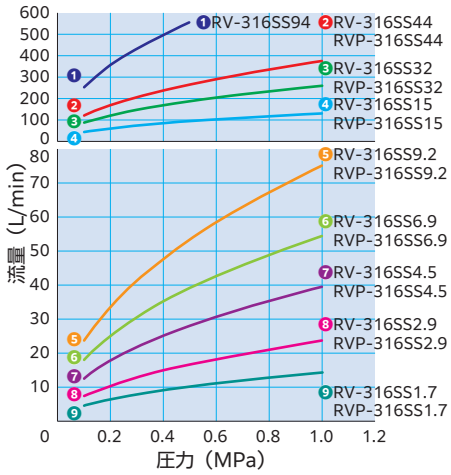

仕様

タンク内最大直径（m）：7 m（10 / 15 / 20 / 25）

駆動方式
反力駆動

最高使用液温度
90℃

主要材質
SUS316 及び PEEK™

使用圧力範囲
0.1～1.0 MPa

カバー範囲
360°、
上向き 180°、
下向き 180°

質量
0.2～1.6 kg

到達距離	
RV(P)-316SS1.7	~0.3 m
RV(P)-316SS2.9	~0.5 m
RV(P)-316SS4.5	~0.7 m
RV(P)-316SS6.9	~0.9 m
RV(P)-316SS9.2	~1.1 m
RV(P)-316SS15	~1.8 m
RV(P)-316SS32	~2.5 m
RV(P)-316SS44	~3.1 m
RV-316SS94	~3.7 m

＊ 0.2 MPa 時、ノズル水平方向開放空間での飛距離です。
＊内面化学研磨／外面 #300 バフ研磨
（ピン接続用アダプター：内外面 #300 バフ研磨）
＊SUS316L での製作も可能です。
＊RVP の溶接アダプター、落下防止ピン、サイドピンは SUS316L 製です。

ご注文方法

R V P – 3 1 6 S S 1 . 7 U

ピン接続

なし	なし
P	ピン接続

流量サイズ

1.7	2.9	4.5	6.9	9.2
15	32	44	94	

カバー範囲

なし	360°
U	上 180°
D	下 180°

用途例

食品　化学　製薬

リンス洗浄

27500

特長

- PTFE 製で優れた耐食性と耐薬品。
- 低圧でも効果的な洗浄力を得ることが可能。
- 導電性 PTFE タイプもご用意。
- ボディーから回転ヘッドを取り外すことができるメンテナンス容易な分解可能タイプ (R、M) もご用意。

27500　27500R　27500M

動画はこちら

寸法

単位：mm

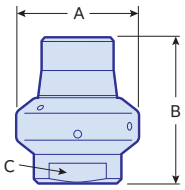

パイプ接続 BSPTまたはNPT メス(F)	ノズル型式	A 直径 (mm)	B 全長 (mm)	C 全長 (mm)
1/2"	27500, 27500R	49.2	60.3	28.6
	27500M		63.0	28.7
3/4"	27500, 27500R	57.2	66.6	33.3
	27500M		70.0	
1"	27500, 27500R	69.8	76.2	41.3
2"	27500	123.8	111	69.8
3"	27500	174.6	149.2	98.4

性能

ノズル型式	パイプ接続 BSPT または NPT メス(F)	流量サイズ	流量 (L/min) 0.07 MPa	0.15 MPa	0.2 MPa	0.3 MPa	0.35 MPa	タンク最大径 (m)
27500 27500R 27500M	1/2	8	15.3	22	26	32	34	3.0
	3/4	18	34	50	58	71	77	4.3
		32	61	89	103	126	136	
		46	88	130	148	182	196	
27500 27500R	1	50	95	140	161	197	215	5.5
		70	133	195	225	275	300	
		90	172	250	290	355	385	
27500	2	100	191	280	320	395	425	6.0
		125	240	350	400	495	530	
		150	285	420	480	590	640	
		175	335	490	560	690	745	
		200	380	560	645	790	850	

＊推奨最適使用圧力は 0.15 から 0.3 MPa（1.5 から 3 bar）

仕様

タンク内最大直径 (m)　4.6 m　5　10　15　20　25

駆動方式
反力駆動

最高使用液温度
93℃

主要材質
PTFE（オプション：導電性PTFEタイプ）

使用圧力範囲
0.07～0.35 MPa

カバー範囲
360°、
上下 270°、
上下 180°

※大流量タイプをご希望の場合は別途問合せ下さい。

導電性 PTFE タイプ

用途例

食品　化学　製薬

ご注文方法

B27500A-R-¾-32-TEF

- 接続：B BSPT／なし NPT
- カバー範囲：A 上 180°／B 下 180°／C 上 270°／D 下 270°／E 360°
- 製品タイプ：R 分解可能タイプ／なし 標準／M 逆ねじ分解可能タイプ
- 接続サイズ：1／2／3／½／¾
- 流量サイズ：8／18／32／46／50／70／90／100／125／150／125／150／175／200

リンス洗浄

28500

動画はこちら

特長

- PTFE 製で、耐食性、耐薬品性に優れたノズル。
- ネジ接続が無く、ピンによってインレットパイプと接続。特にサニタリー仕様の用途に最適。
- 洗浄液の自己排出を促進させるため、タンクボディの下方向はテーパー加工済み。
- ボディーから回転ヘッドを取り外すことができるメンテナンス容易な分解可能タイプ（R）もご用意。

寸法

単位：mm

28500

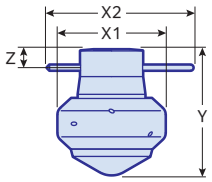

パイプ接続	X1 直径 (mm)	X2 (mm)	Y 全長 (mm)	Z (mm)
3/4", DN20	57.2	84.1	66.6	9.5
1", DN25	69.8	97.0	79.3	12.7
1-1/2", DN40	92	109.7	111.1	19

28500R

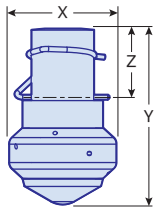

パイプ接続	X 直径 (mm)	Y 全長 (mm)	Z (mm)
3/4", DN20	57.2	93.6	36.5
1", DN25	69.8	104.8	38.1
1-1/2", DN40	92	136.5	44.5

性能曲線

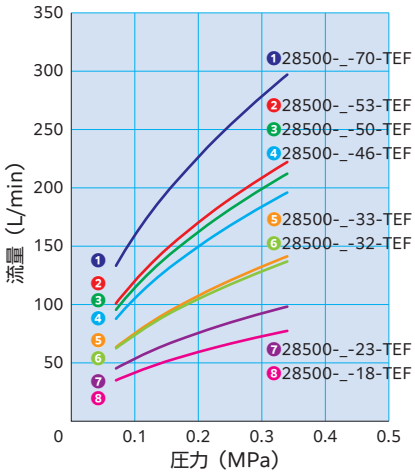

仕様

タンク内最大直径（m）　5 m　5　10　15　20　25

駆動方式
反力駆動

最高使用液温度
93℃

主要材質
PTFE、
ステンレス316（ピン）

使用圧力範囲
0.07～0.35 MPa

カバー範囲
360°、
上下 270°、
上下 180°

用途例

食品　化学　製薬

ご注文方法

28500A-R-¾-32-TEF

カバー範囲

A	上 180°	B	下 180°
C	上 270°	D	下 270°
E	360°		

製品タイプ

なし	標準	R	分解可能タイプ

接続サイズ

¾	1	1-1/2	DN20	DN25	DN40

流量サイズ

18	23	33	53

TankJet® 19

インパクト洗浄

動画はこちら

特長

- 回転ヘッドがスリムなノズル。小さな開口のタンクの洗浄に最適。
- 51mm までの小さいタンク開口部に使用することができ、22 mm の回転ヘッド部はさらに小さな開口部への使用が可能。
- 内部タービンにより回転速度を低速に抑えており、高速回転による洗浄力の低下がない構造。
- 定置洗浄にも最適。
- 垂直または水平に取り付けることが可能。

寸法

単位：mm

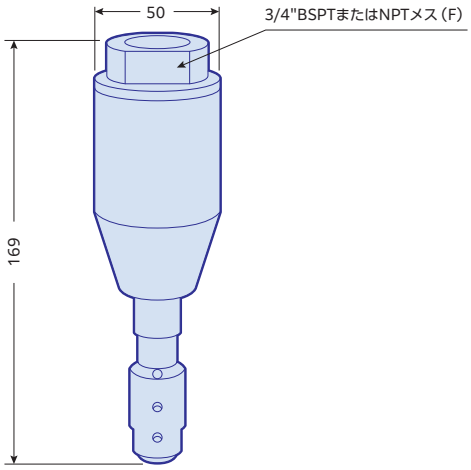

性能曲線

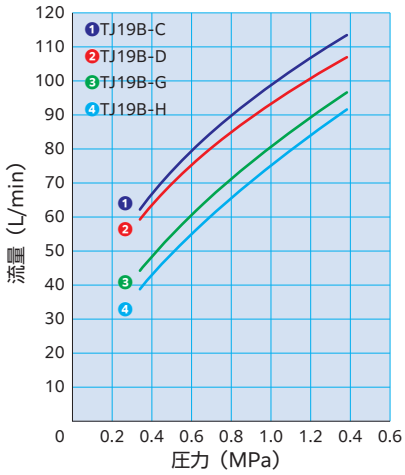

仕様

タンク内最大直径（m）　4 m　5　10　15　20　25

駆動方式
減速タービン

最高使用液温度
90℃

主要材質
ステンレス316および PTFE

使用圧力範囲
0.34～1.38 MPa

カバー範囲
360°、
下向き 270°、
上下 180°

質量
0.9 kg

最小タンク開口部サイズ	51 m

＊清水または同等の水をご使用ください。
＊ご使用条件を最寄りの営業所にご連絡ください。

ご注文方法

T J 1 9 B - C

型番：TJ19

接続：B BSPT／なし NPT

スプレーカバー範囲：H 上側180°／G 下側180°／D 下側270°／C 360°

用途例

食品　化学　製薬　電子

リンス洗浄

18250A, 21400A

特長

- ドラム缶や樽などの洗浄に好適。
- 液圧で二次元回転する小型ノズル。
- ノズルヘッドの 3 ヵ所にフラットパターンを形成するオリフィスを有しており、それぞれのオリフィスがタンクや容器の内面全体を洗浄する設計。

18250A

21400A

動画はこちら

寸法

単位：mm

18250A　21400A

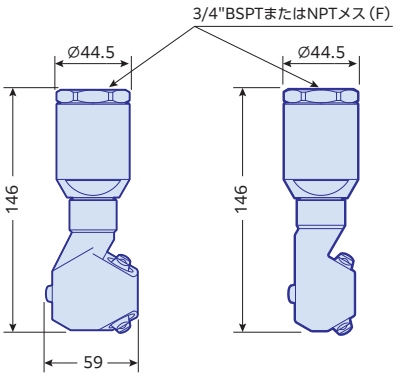

性能曲線

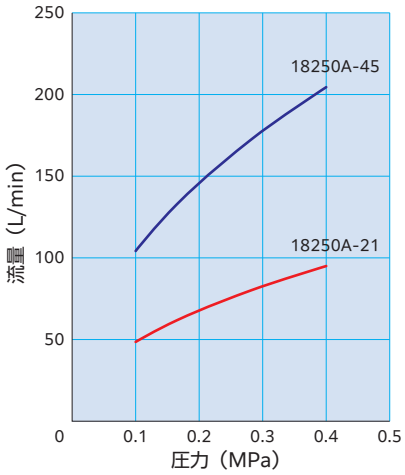

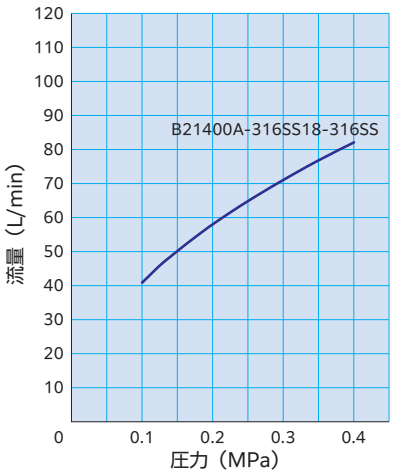

仕様

18250A タンク内最大直径（m）	2.4 m	5

21400A タンク内最大直径（m）	1.5 m	5

駆動方式
反力駆動

最高使用液温度
90℃

主要材質
ステンレス316、
50%ステンレス含PTFE樹脂、
PPS樹脂

使用圧力範囲
0.1～0.4 MPa

カバー範囲
360°

質量
0.68 kg

用途例

食品　化学

ご注文方法

B18250A-316SS21-316SS

接続

B	BSPT	なし	NPT

流量サイズ

21	45

B21400A-316SS18-316SS

接続

B	BSPT	なし	NPT

リンス洗浄

23240-2, 23240-3

特長

- 液圧で二次元回転する小型ノズル。
- 23240-2 は、ノズルヘッドの 2 ヵ所にフラットパターンを形成するオリフィスを持ち、タンクなどの壁面を洗浄可能。
- 23240-3 は、23240-2 のオリフィスに加え、ノズルヘッド先端にもオリフィスを持つノズル。タンクなどの内面全体を洗浄可能。

動画はこちら

寸法

単位：mm

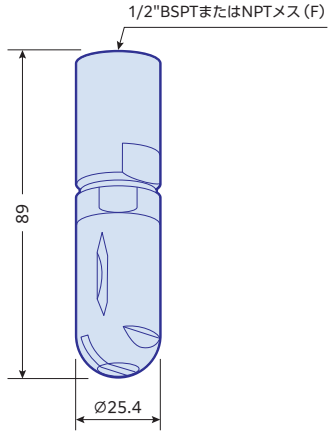

スプレーカバー形状

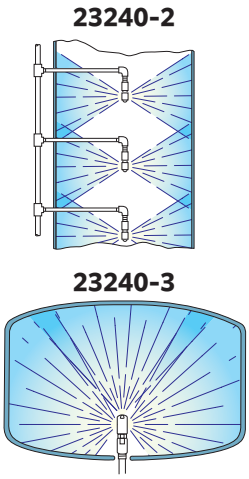

性能曲線

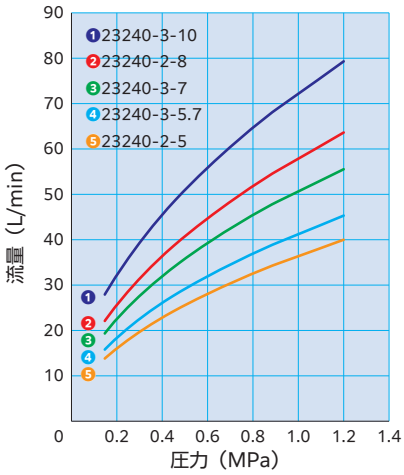

仕様

タンク内最大直径（m） 0.9 m | 5 | 10 | 15 | 20 | 25

駆動方式
反力駆動

最高使用液温度
90℃

主要材質
ステンレス316、
50%ステンレステフロン

使用圧力範囲
0.15～1.2 MPa

カバー範囲
23240-2：横方向（5, 8）
23240-3：360°（5.7, 7, 10）

質量
0.23 kg

ご注文方法

B23240-2-316SS-5-316SS

接続		カバー範囲		流量サイズ				
B	BSPT	2	横方向	5	5.7	7	8	10
なし	NPT	3	360°					

用途例

食品　化学　製薬

リンス洗浄

30473

特長

- 全長わずか約 4 cm、幅約 2 cm の最もコンパクトな液圧駆動ノズル。
- 耐薬品性のある PTFE 製。
- 脱着可能な Viton 製の O-リングを備えているため、回転スプレーヘッドをボディから簡単に取り外して検査やメンテナンスを行うこと可能。

動画はこちら

寸法

単位：mm

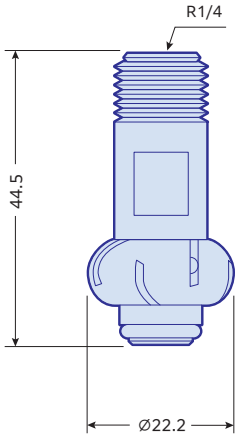

性能曲線

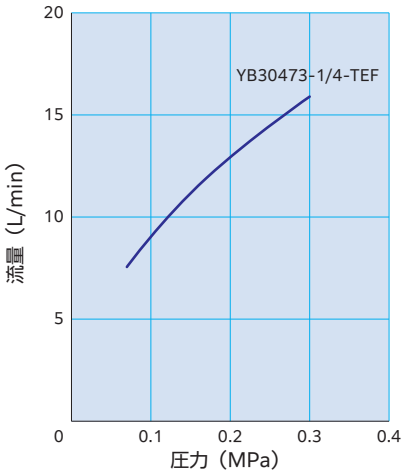

仕様

タンク内最大直径（m） 0.9 m | 5 | 10 | 15 | 20 | 25

駆動方式 反力駆動	最高使用液温度 93℃
主要材質 PTFE	使用圧力範囲 0.07～0.3 MPa
カバー範囲 360°	質量 20 g

ご注文方法

Y B 3 0 4 7 3 - 1 / 4 - T E F

用途例

食品　化学

リンス洗浄

D41892（UniRokon™）

特長

- 化学コンテナーのリンス、または小型タンクの洗浄に適したノズル。主に農業関連の用途で使用。
- 液圧による影響を受けにくい定速回転タイプ。

動画はこちら

寸法

単位：mm

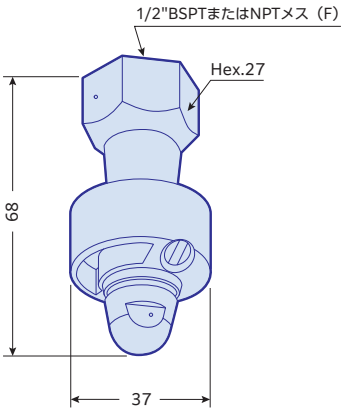

性能曲線

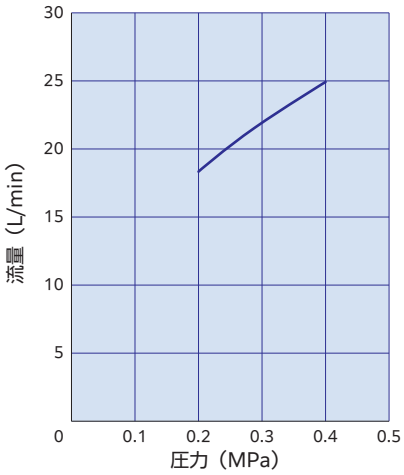

仕様

タンク内最大直径（m）　2 m　5　10　15　20　25

駆動方式
反力駆動

最高使用液温度
70℃

主要材質
POM（DELRIN®）、PVDF

使用圧力範囲
0.2～0.4 MPa

カバー範囲
360°

質量
40 g

ご注文方法

D 4 1 8 9 2 - B ½ - P O M 6

接続

B	BSPT
なし	NPT

用途例

農業

リンス洗浄

D40159, D26984

特長

- 独自の減速機構により圧力を変動させてもほぼ一定の速度で回転する定速回転ノズル。
- 従来の反力回転ノズルと比べ最大で 4 倍のインパクトを実現。
- D26984E は、タンク内全面 360°をカバーするタイプ。
- D40159 は、上方向または下方向各 65 ～ 260°をカバーするタイプ。

D40159-PVDF
26984E-PVDF

D40159-SS, 316SS
D26984E-SS, 316SS

動画はこちら

寸法

単位：mm

D26984E-KY
D40159-KY
3.2, 4.5, 9.9, 13.6

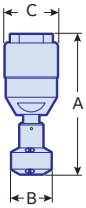

D26984E-SS, 316SS
D40159-SS, 316SS
4.5, 9.9, 13.6

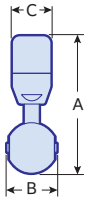

ノズル型式	流量サイズ	パイプ接続 BSPT または NPTメス(F)	A 全長 (mm)	B (mm)	C 外径 (mm)
D26984E-KY D40159-KY	3.2	3/8, 1/2	132.5	37	49
	4.5				
	9.9	1/2	141.7	46	49
	13.6		145.5	49	49
D26984E-SS, 316SS D40159-SS, 316SS	4.5	1/2	146	50	41
	9.9				
	13.6				

性能曲線

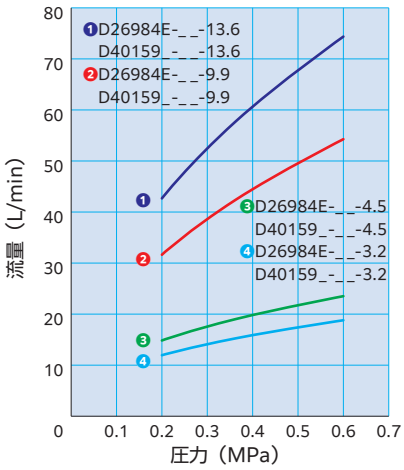

スプレーカバー形状

ノズル型式	D26984E		D40159											
カバー範囲	360°全面		260°下向き		260°上向き		180°下向き		180°上向き		120°下向き		65°下向き	
カバー形状	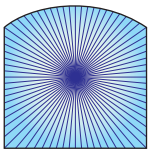		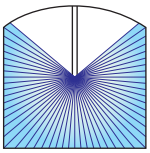		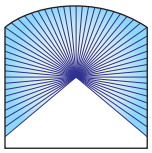		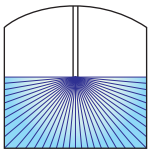		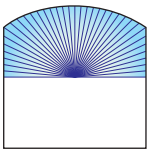		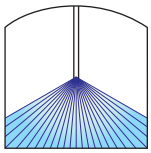		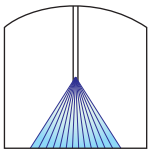	
流量サイズ	PVDF	SS 316SS	PVDF	SS 316SS	PVDF	SS 316SS	PVDF	SS 316SS	PVDF	SS 316SS	PVDF	SS 316SS	PVDF	SS 316SS
3.2	●	●	●		●		●		●		●			
4.5	●	●	●		●		●		●		●			
9.9	●	●	●	●	●	●	●	●	●	●	●	●	●	
13.6	●	●	●	●	●	●	●	●	●	●	●	●	●	

仕様

タンク内最大直径（m）	5 m	5	10	15	20	25

駆動方式
減速タービン

カバー範囲
360°、
上下 260°、上下 180°、
下向き 120°、下向き 65°

使用圧力範囲
0.2～0.6 MPa

主要材質
PVDF、
ステンレス303、
ステンレス316Ti

最高使用液温度
70℃

質量
0.19 kg（PVDF製）
0.73 kg（ステンレス製）

材質

ノズル型式	本　体	オリフィス	スリーブ	ワッシャー
D26984E-PVDF	PVDF	PVDF	ポリエチレン	PTFE
D40159-PVDF		ステンレス＊		
D26984E-SS	316ステンレス	ステンレス	PTFE	PTFE
D40159-SS				
D26984E-316SS	303ステンレス			
D40159-316SS				

＊ PVDF 製 D40159 型は、下向き 180°の流量サイズ 3.2 および 4.5 に限り、オリフィス材質が PVDF となります。

用途例

食品　化学　製薬

ご注文方法

D 4 0 1 5 9 - B ½ - S S 4 . 5 - 1 8 0 A

接続

B	BSPT
なし	NPT

接続サイズ

3/8	1/2

材質

PVDF	PVDF
SS	ステンレス 303
316SS	ステンレス 316

流量サイズ

3.2	4.5	9.9	13.6

カバー範囲

260	下 260°
260A	上 260°
180	下 180°
180A	上 180°
120	下 120°
120A	上 120°

D 2 6 9 8 4 - B ½ - S S 4 . 5

接続

B	BSPT
なし	NPT

接続サイズ

3/8	1/2

材質

PVDF	PVDF
SS	ステンレス 303
316SS	ステンレス 316

流量サイズ

3.2	4.5	9.9	13.6

リンス洗浄

ローラーボール　GRB-0A, 0B

特長

- 内部に回転体およびサニタリー的にも考慮した「差動減速装置」を取り入れ、ノズルヘッドを適正な回転速度に制御して、噴射水の効力を最大限発揮。

GRB-0A　GRB-0B

寸法

単位：mm

GRB-0A

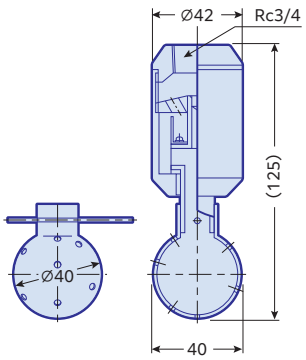

GRB-0B

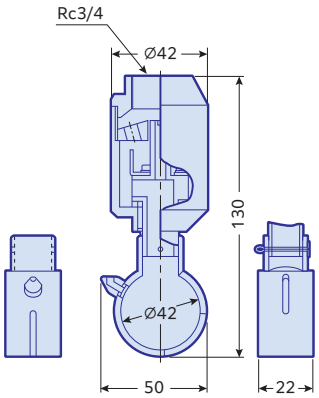

性能曲線

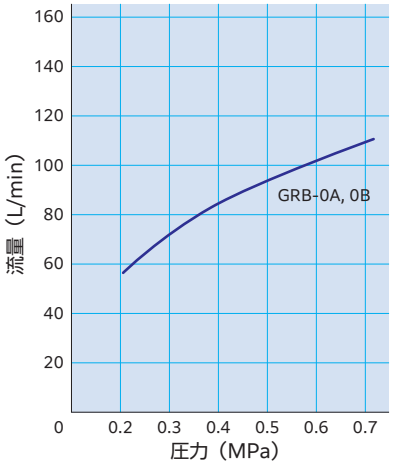

仕様

タンク内最大直径（m）	3 m	5	10	15	20	25

駆動方式
減速タービン

最高使用液温度
60℃

主要材質
SUS304／SUS316、PTFE ほか

使用圧力範囲
0.3～0.7 MPa

カバー範囲
360°
（その他カバー範囲もご要望に応じ対応）

質量
0.45 kg

設置例

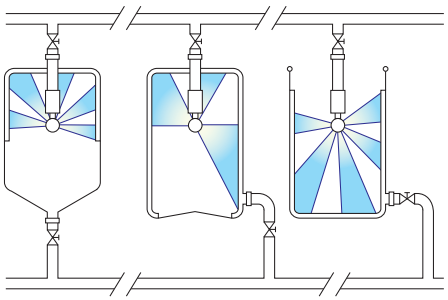

＊ GRB シリーズ共通

ご注文方法

G R B - 0 A　　G R B - 0 B

用途例

食品　化学　製薬

リンス洗浄

ローラーボール　GRB-1A, 1B

特長

- 内部に回転体およびサニタリー的にも考慮した「差動減速装置」を取り入れ、ノズルヘッドを適正な回転速度に制御して、噴射水の効力を最大限発揮。

GRB-1A　GRB-1B

寸法

単位：mm

GRB-1A

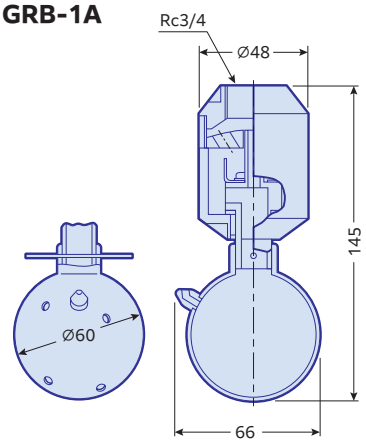

GRB-1B

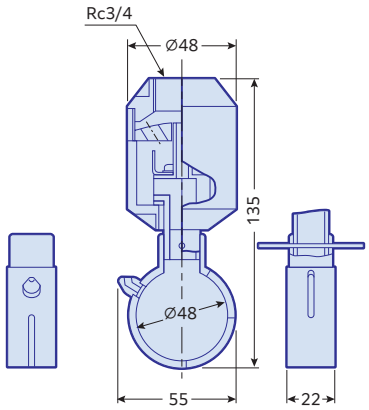

性能曲線

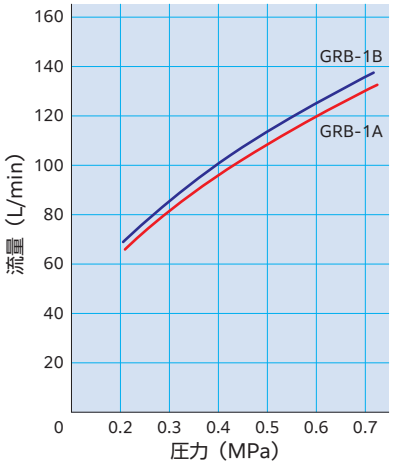

仕様

タンク内最大直径（m）	3.5 m	5	10	15	20	25

駆動方式
減速タービン

最高使用液温度
60℃

主要材質
SUS304／SUS316、PTFE ほか

使用圧力範囲
0.3～0.7 MPa

カバー範囲
360°
（その他カバー範囲もご要望に応じ対応）

質量
0.55 kg

ご注文方法

G R B - 1 A　　G R B - 1 B

用途例

食品　化学　製薬

リンス洗浄

ローラーボール　GRB-1AP, 2AP

特長

- 内部に回転体およびサニタリー的にも考慮した「差動減速装置」を取り入れ、ノズルヘッドを適正な回転速度に制御して、噴射水の効力を最大限発揮。
- 標準的な 0A、0B タイプから流量を変えずに直進性を向上。
- 2AP は目的に合わせて 1/4" 接続のノズルを装着可能。

GRB-1AP

GRB-2AP

寸法

単位：mm

GRB-1AP

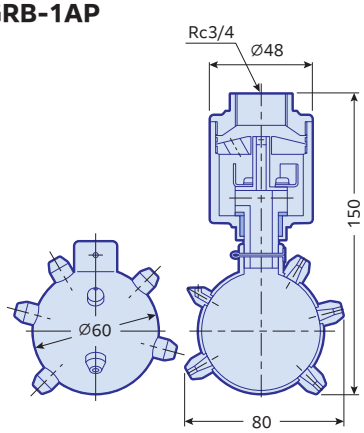

GRB-2AP

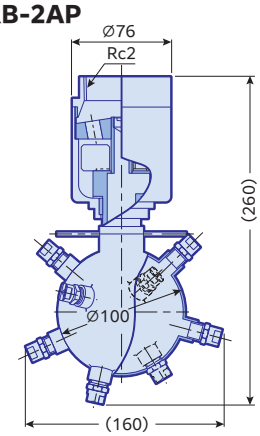

性能曲線

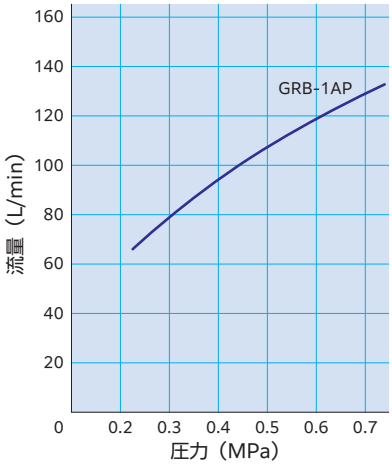

仕様

GRB-1AP タンク内最大直径（m）	4 m

GRB-2AP タンク内最大直径（m）	5 m

駆動方式
減速タービン

最高使用液温度
60℃

主要材質
SUS304／SUS316、PTFE ほか

使用圧力範囲
1AP：0.3～0.7 MPa
2AP：0.3～1 MPa

カバー範囲
360°
（その他カバー範囲もご要望に応じ対応）

質量
1AP：0.65 kg
2AP：2.1 kg

ご注文方法

（型番をご明示ください）

GRB-1AP　　GRB-2AP

用途例

食品　化学　製薬

リンス洗浄

ローラーボール　GRB-1AS, 2AS

特長

- 内部に回転体およびサニタリー的にも考慮した「差動減速装置」を取り入れ、ノズルヘッドを適正な回転速度に制御して、噴射水の効力を最大限発揮。
- ピンやヘルールによってパイプと接続するサニタリー的にも考慮した設計。
- GRB-1AS はヘルール接続とピン接続から選択可能。2AS はピン接続。
- 2AS は突起状のオリフィスにより、1AS よりも高い直進性。

GRB-1AS　　GRB-2AS

寸法

単位：mm

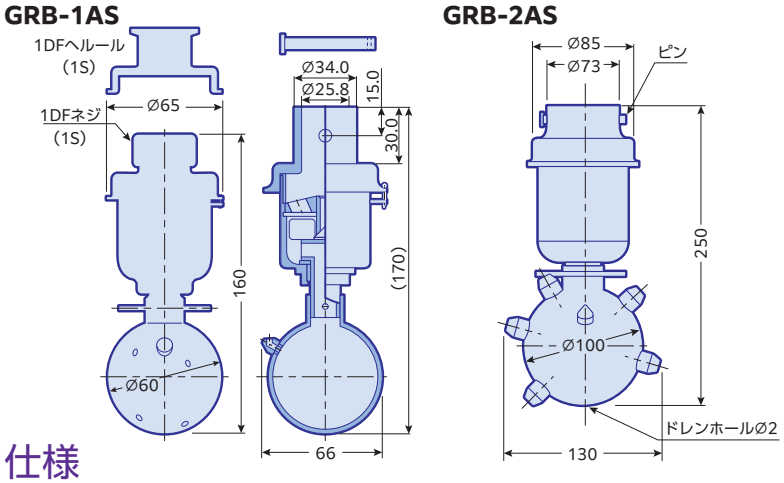

性能曲線

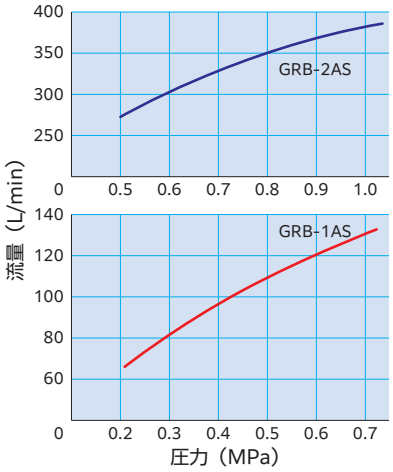

仕様

GRB-1AS タンク内最大直径（m）	3.5 m（5）
GRB-2AS タンク内最大直径（m）	5 m（5）

駆動方式
減速タービン

最高使用液温度
60℃

主要材質
SUS304／SUS316、PTFE ほか

使用圧力範囲
1AS：0.3～0.7 MPa
2AS：0.3～1 MPa

カバー範囲
360°
（その他カバー範囲もご要望に応じ対応）

質量
1AP：0.8 kg
2AP：3.0 kg

ご注文方法

GRB-1AS　　GRB-2AS

用途例

食品　化学　製薬

リンス洗浄

ローラーボール　GRB-MN

特長

- 液圧反力で回転する二次元タイプ。
- スリット状のオリフィスと側面のオリフィスでタンク内面をカバー。
- 小型タンクや容器に適した全長 70 mm のミニタイプ。

寸法

単位：mm

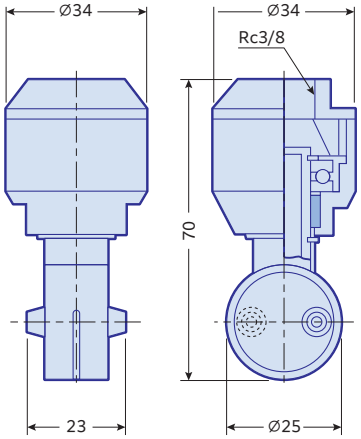

性能曲線

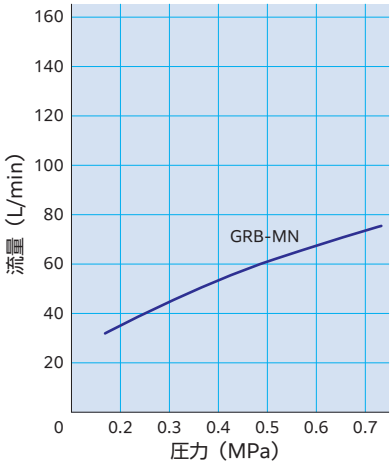

仕様

タンク内最大直径（m）　1.5 m　5　10　15　20　25

駆動方式
反力駆動

最高使用液温度
60℃

主要材質
SUS304／SUS316、PTFE ほか

使用圧力範囲
0.1～0.7 MPa

カバー範囲
360°
（その他カバー範囲もご要望に応じ対応）

質量
0.2 kg

ご注文方法

G　R　B　-　M　N

用途例

食品　化学　製薬

リンス洗浄

YB3/4RKN

特長

- 7箇所の特殊噴射孔がオーバーラップしながら回転するノズル。
- 乱れのないフラットパターンで洗浄します。
- 部品は 2 点だけでメンテナンスが容易。
- 内部タービンにより回転速度を低速（約 10 ～ 30 rpm）に抑えた設計。

寸法

単位：mm

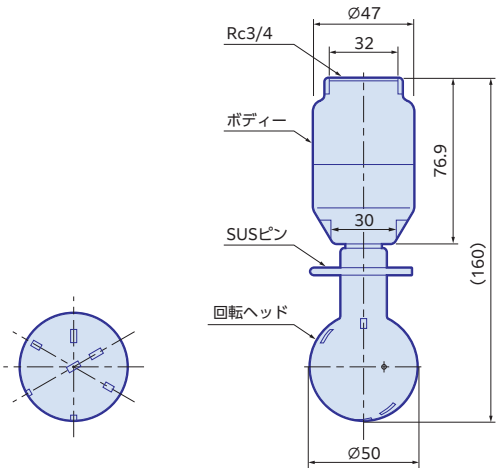

性能曲線

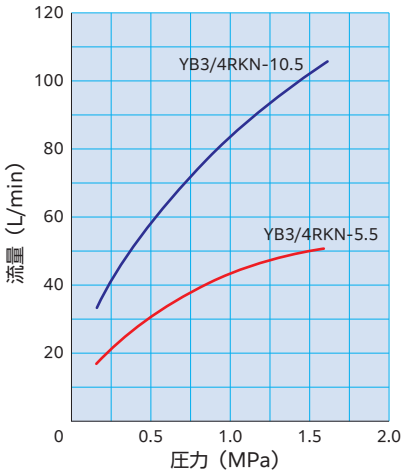

仕様

タンク内最大直径（m） 4.9 m　5　10　15　20　25

駆動方式
減速タービン

最高使用液温度
60℃

主要材質
SUS316、PTFE

使用圧力範囲
0.2～1.6 MPa

カバー範囲
360°

質量
0.9 kg

ご注文方法

Y B 3 / 4 R K N - 5 . 5

流量サイズ
5.5　10.5

用途例

食品　化学　製薬

リンス洗浄

プッシュアウトノズル

特長

- 液圧でノズル部が突出する特殊構造の回転ノズル。
- 配管やダクトの洗浄に最適。
- 洗浄時のみ洗浄エリアに自動的にノズルが突出して回転洗浄を行い、洗浄時以外はノズルを本体内に収納。
- 耐薬品性に優れる SUS304 や PTFE を採用。衛生的な仕様により CIP 洗浄に最適。

寸法

単位：mm

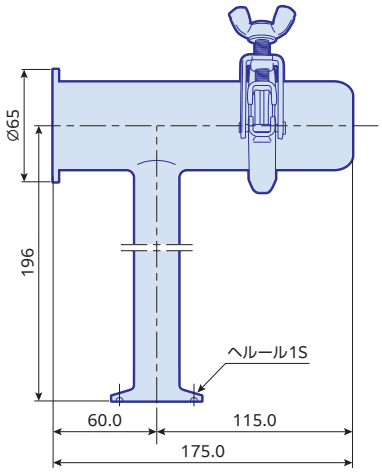

スプレーカバー形状

流量範囲	81 ~ 121 L/min
カバー範囲（L1）	1,600 ~ 1,950 mm
到達距離（L2）	2,000 ~ 2,300 mm
広がり角度（Q1）	~ 40°

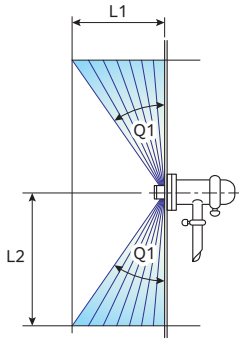

仕様

- 駆動方式：反力駆動
- 最高使用液温度：80℃
- 主要材質：SUS304およびPTFE
- 使用圧力範囲：0.2~0.5 MPa
- カバー範囲：スプレーカバー形状参照
- 質量：約1.3 kg

特注仕様製作例

使用圧力範囲	0.15 ~ 0.4 MPa
流量	20 L/min（0.22 MPa 時）
質量	約 1.4 kg（本体部）

＊お客様のご仕様・目的に合わせて製作いたします。

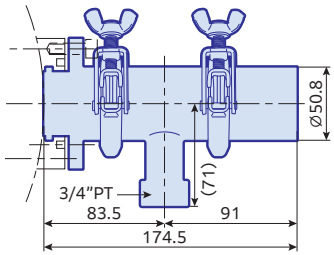

ご注文方法

営業所までお問い合わせください。

用途例

食品　化学　製薬

リンス洗浄

12900-1

特長

- スプレーパターン全体にわたって均一な分布を持つフルコーンスプレーノズルを利用した複式ノズル。
- タンク内部表面全体を大流量ノズルでカバーしたい時に最適。
- ノズルヘッダーに真鍮またはステンレス製のフルジェットノズル 13 個を設置可能。

寸法

単位：mm

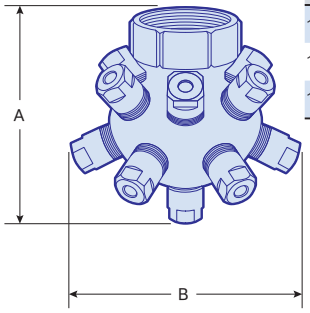

ノズル型式	パイプ接続 BSPT または NPTメス(F)	A	B
12900-1-1/2	3″	166	191
12900-1-3/4	3″	174	210
12900-1-1	3″	183	229

性能

ノズル型式	装着ノズル型式	流量 (L/min)			
		0.15 MPa	0.2 MPa	0.3 MPa	0.35 MPa
12900-1-1/2	1/2HH-40	280	320	390	415
12900-1-3/4	3/4HH-7	580	660	800	860
12900-1-1	1HH-12	1000	1130	1370	1470

仕様

タンク内最大直径 (m)　5 m　5　10　15　20　25

駆動方式
固定式

最高使用液温度
100℃

主要材質
真鍮、ステンレス

使用圧力範囲
0.15～0.35 MPa

カバー範囲
360°

質量
6.2～8.2 kg

ご注文方法

B12900-1-½+1/2HH-40

- 接続
  - B　BSPT
  - なし　NPT
- 装着ノズル接続サイズ
  - ½
  - ¾
  - 1
- 装着ノズル型式
  - 1/2HH-40
  - 3/4HH-7
  - 1HH-12

※上記以外のノズルの装着も可能

用途例

食品　化学　製薬

リンス洗浄

6353

特長

- スプレーパターン全体にわたって均一な分布を持つフルコーンスプレーノズルを利用した複式ノズル。
- ノズルヘッダーには真鍮またはステンレス製のフルジェットノズル 13 個を設置可能。
- 大異物通過径 MFP フルジェットノズルを使用した 6353-MFP タイプもご用意。流路が大きく長期間目詰まりせず安定したスプレーが可能。

動画はこちら

寸法

単位：mm

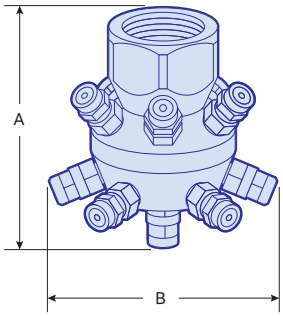

ノズル型式	パイプ接続 BSPTまたは NPTメス(F)	A	B
6353	1-1/2″	121	127
6353-MFP	1-1/2″	127	137

＊ A,B は最大寸法値です。

性能

ノズル型式	装着ノズル型式	流量 (L/min)			
		0.15 MPa	0.2 MPa	0.3 MPa	0.35 MPa
6353	1/4GG-5	35	40	48	52
6353	1/4GG-10	70	80	97	104
6353	3/8GG-22	155	177	215	230
6353-MFP	3/8HHMFP-6014	93	108	118	123
6353-MFP	3/8HHMFP-6022	143	167	187	204
6353-MFP	3/8HHMFP-6032	206	246	276	301

仕様

タンク内最大直径 (m)　3 m　5　10　15　20　25

駆動方式
固定式

最高使用液温度
100℃

主要材質
真鍮、ステンレス

使用圧力範囲
0.15～0.35 MPa

カバー範囲
360°

質量
1.6～2.0 kg

用途例

食品　化学　製薬

ご注文方法

標準タイプ
B6353-1/4GG-316SS5

- ノズルヘッダー型式
- 接続
  - B　BSPT
  - なし　NPT
- 装着ノズル型式
  - 1/4GG-5
  - 1/4GG-10
  - 3/8GG-22
- 材質
  - なし　真鍮
  - 316SS　ステンレス316

MFPタイプ
B6353-MFP-3/8HHMFP-SS6014

- ノズルヘッダー型式
- 接続
  - B　BSPT
  - なし　NPT
- 装着ノズル型式
  - 3/8HHMFP-6014
  - 3/8HHMFP-6022
  - 3/8HHMFP-6032
- 材質
  - なし　真鍮
  - SS　ステンレス316

リンス洗浄

VSM

特長

- 小型コンテナやベッセルの洗浄に適した固定式ノズル。
- オリフィス 40 個タイプは 240°の範囲を、オリフィス 22 個タイプは 120 度をカバーします。
- 下向き以外の方向で取り付けが可能。

動画はこちら

寸法

単位：mm

パイプ接続 BSPTまたはNPTメス(F)	A (mm)	B (mm)	C (mm)
1/2″	31	45	26
3/4″	47	62	40

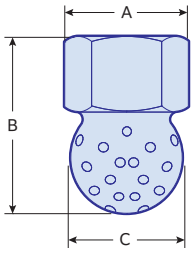

性能曲線

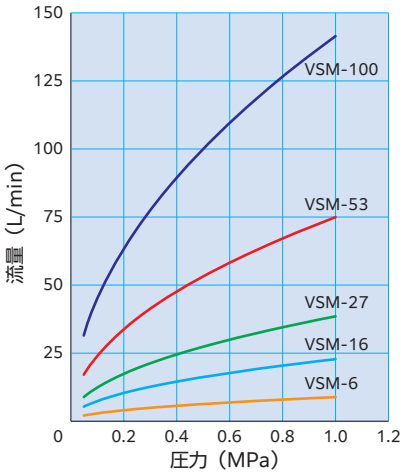

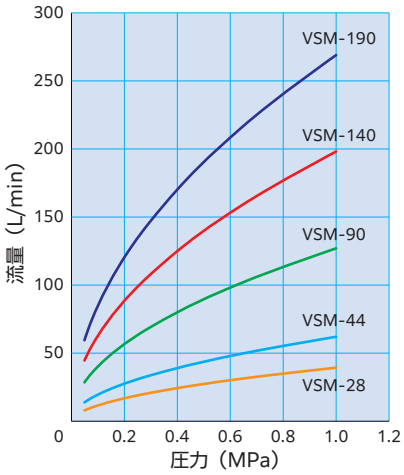

仕様

タンク内最大直径（m） 1.5 m　5　10　15　20　25

駆動方式
固定式

最高使用液温度
93℃

主要材質
ナイロン

使用圧力範囲
0.07～1.0 MPa

カバー範囲
下 240°
下 120°

質量
10～40 g

型式	接続	流量サイズ
VSM120°	1/2″	6
	1/2″	16
	1/2″	27
	3/4″	
	1/2″	53
	3/4″	
	1/2″	100
	3/4″	

型式	接続	流量サイズ
VSM240°	1/2″	28
	1/2″	44
	1/2″	90
	3/4″	
	1/2″	140
	3/4″	
	1/2″	190
	3/4″	

ご注文方法

B V S M - ½ - 9 0

接続

B	BSPT
なし	NPT

接続サイズ：½　¾

流量サイズ：28　44　90　140　190

＊ナイロン以外の材質についてはお問い合わせください。

用途例

食品　化学　製薬

リンス洗浄

シャワーボール

特長

- 球体に設けられた数多くの噴射口からシャワーすることにより、タンク内をカバーするボールタイプのタンク洗浄用ノズルです。
- 流量、接続、穴数等お客様のご仕様に合わせて製作可能です。

動画はこちら

寸法（製作例）

単位：mm

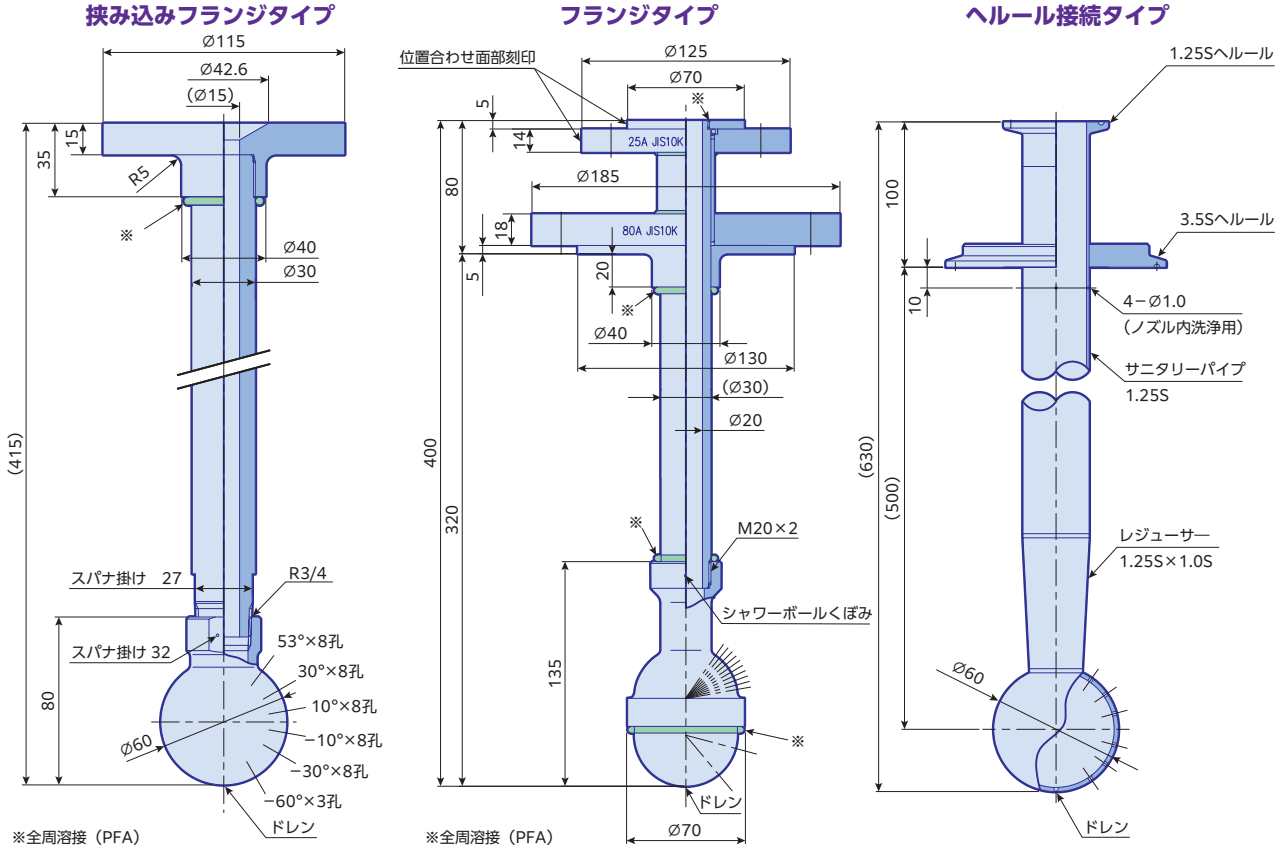

0.2 MPa　65 L/min　　**0.2 MPa　60 L/min**　　**0.2 MPa　60 L/min**

仕様

タンク内最大直径（m）	3 m	5	10	15	20	25

ご注文方法

営業所までお問い合わせください。

用途例

食品　化学　製薬

リンス洗浄

15498

特長

- 樽の内部洗浄に最適なノズル。
- ノズルは、栓の部分から挿入。
- 各スプレーチップからフルコーンパターンのスプレーを噴出。

15498
樽洗浄ノズル

寸法

単位：mm

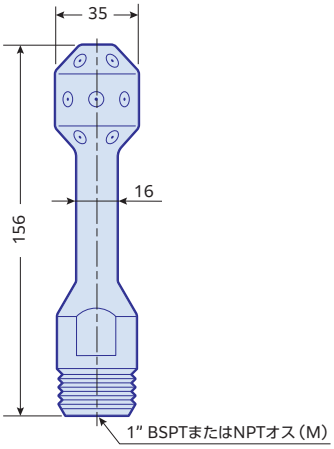

性能曲線

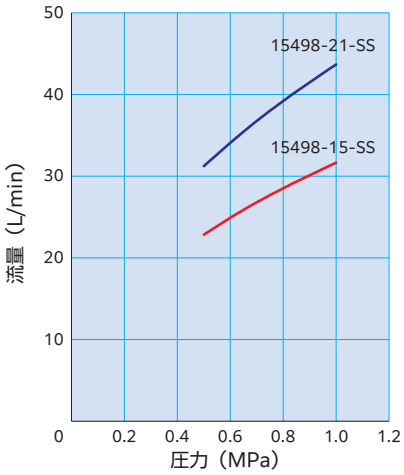

仕様

タンク内最大直径（m） 0.6 5 10 15 20 25

駆動方式
固定式

最高使用液温度

主要材質
ステンレス303

使用圧力範囲
0.4～1.0 MPa

カバー範囲
右図参照

質量
0.51 kg

取付イメージ

15498-21 **15498-15**

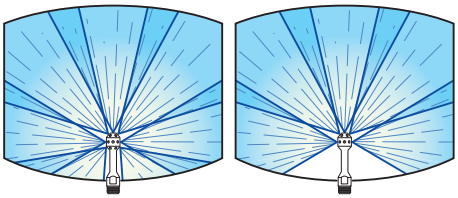

ご注文方法

B 1 5 4 9 8 - 1 5

接続
- B BSPT
- なし NPT

型番

スプレーチップ数
- 15
- 21

用途例

食品　化学　製薬

リンス洗浄

3150

特長

- ドラム缶あるいは樽の内部表面全体をカバーするノズル。
- スプレーチップは 15 個付または 21 個付のものから選択可能。
- 各スプレーチップからフルコーンパターンのスプレーを噴出。

3150
ドラム洗浄ノズル

寸法

単位：mm

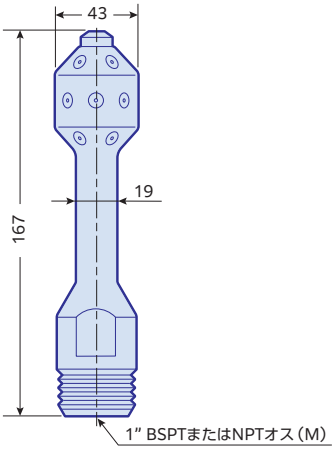

性能曲線

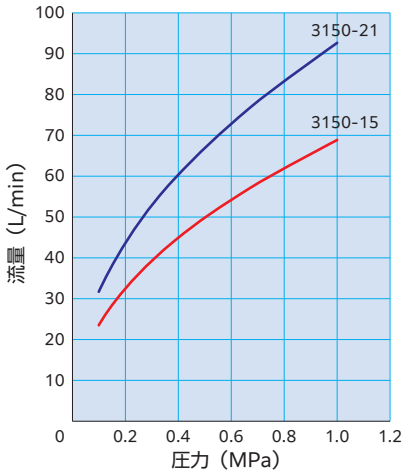

仕様

タンク内最大直径（m） 0.9 5 10 15 20 25

駆動方式
固定式

最高使用液温度

主要材質
ステンレス303、
ステンレス316

使用圧力範囲
0.1～1.0 MPa

カバー範囲
右図参照

質量
0.68 kg

取付イメージ

3150-21 **3150-15**

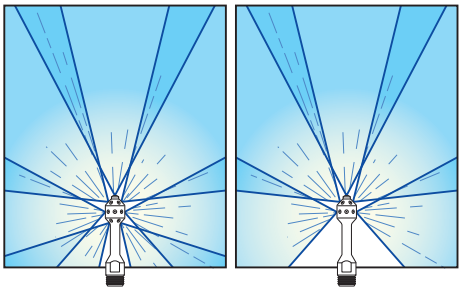

ご注文方法

B 3 1 5 0 - S S 1 5

接続		型番	材質		スプレーチップ数	
B	BSPT		SS	ステンレス303	15	21
なし	NPT		316SS	ステンレス316		

用途例

食品　化学　製薬

リンス洗浄

NPCN

特長

- 噴射の反力により、洗浄ヘッドが回転し、パイプ内面 360°全周をカバーする自走式のパイプ用洗浄ノズル。
- 軽量でコンパクトな標準タイプと大口径に対応した大流量タイプをご用意。
- 特殊な表面処理を施し、耐摩耗性を向上（硬度は焼入鋼程度）。錆や腐食による回転不良の弊害も防止。

Y86660-1/2-NPCN
大流量タイプ

Y32982-106-1/4-NPCN
標準タイプ

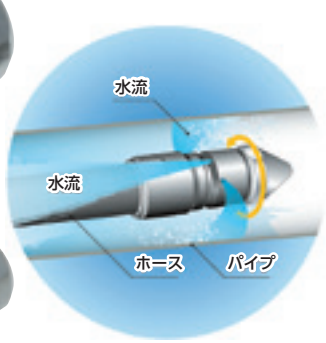

動画はこちら

寸法

単位：mm

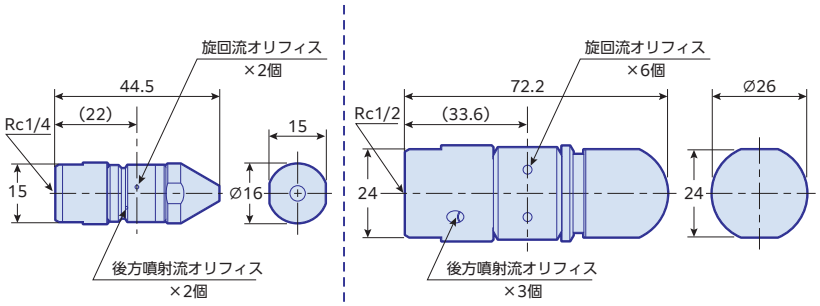

※前方噴射タイプもあります。

性能曲線

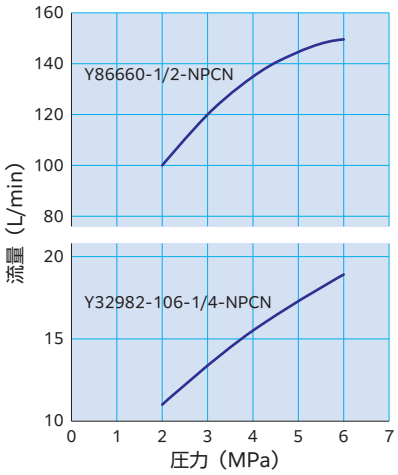

仕様

駆動方式
反力駆動

最高使用液温度
50℃

主要材質
標準タイプ：SUS316
大流量タイプ：SUS316＋SUS304

使用圧力範囲
2～6 MPa

カバー範囲

質量
標準タイプ：40g
大流量タイプ：183g

用途例

食品　化学　製薬

ご注文方法

標準タイプ
Y32982-106-1/4-NPCN
ノズル型番をご明示ください。
※前方噴射タイプもあります。お問い合わせください。

大流量タイプ
Y32982-106-1/4-NPCN
ノズル型番をご明示ください。

リンス洗浄

10706, Y100-1/2

特長

- チューブ・パイプ内壁用の洗浄ノズル。
- 10706 は、6 個の直進スプレーがチューブ内壁全周をカバー。
- Y100-1/2 は、6 個または 8 個の直進スプレーが、パイプ内壁全周をカバー。

10706

Y100-1/2

寸法

単位：mm

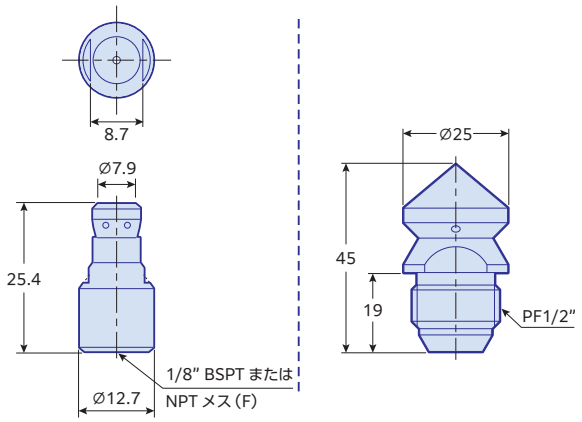

性能曲線

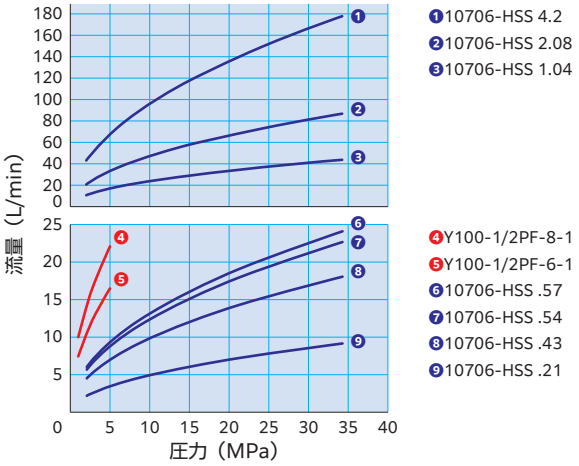

仕様

駆動方式
反力駆動

最高使用液温度
50℃

主要材質
10706：硬化ステンレス
Y100-1/2：SUS303

使用圧力範囲
10706：2～35 MPa
Y100-1/2：1～5 MPa

カバー範囲

質量
10706：11 g
Y100-1/2PF：82g

用途例

食品　化学　製薬

ご注文方法

10706
B 1 0 7 0 6 - H S S - . 2 1

接続
B BSPT
なし NPT

型式

材質

流量サイズ
.21 .43 .54 .57 1.04 2.08 4.2

Y100-1/2
Y 1 0 0 - 1 / 2 P F - 6 - 1

型式

オリフィス数
6 8

オリフィス直径

MEMO

MEMO

使　用　例

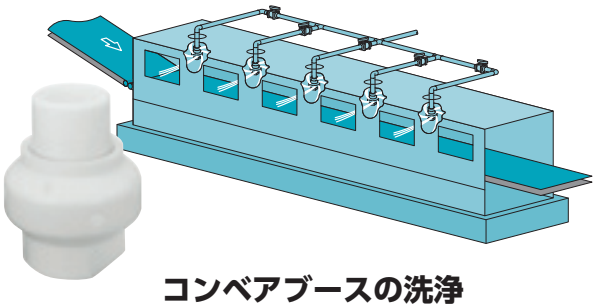

コンベアブースの洗浄
使用ノズル：PTFE製27500タイプ

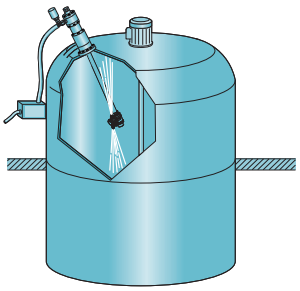

ミキシングタンクの洗浄
使用ノズル：エアーモーター駆動AA190Aタイプ

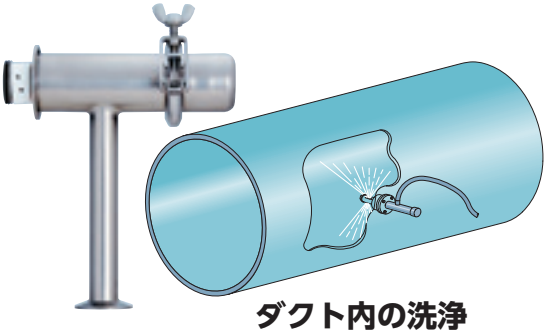

ダクト内の洗浄
使用ノズル：プッシュアウトノズル

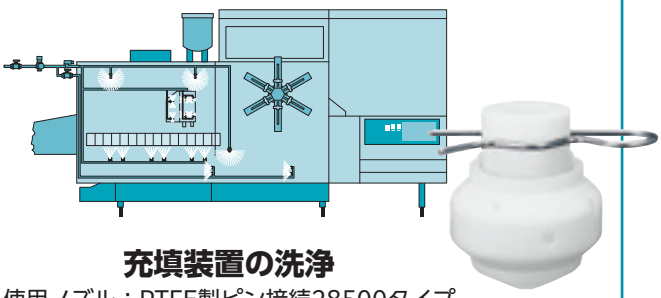

充填装置の洗浄
使用ノズル：PTFE製ピン接続28500タイプ

デモ機によるテストを常時受け付けております。弊社営業所にお申し出ください。

※製品の外観、仕様は予告なく変更する場合があります。

Spraying Systems Co.® Japan
Experts in Spray Technology

Spray Nozzles　Spray Control　Spray Analysis　Spray Fabrication

スプレーイング システムス ジャパン合同会社

www.spray.com/ja-jp/

本　　社	東京都品川区東五反田 5-10-25（齊征池田山ビル）	〒141-0022	TEL 03(3445)6031　FAX 03(3444)5688
東京営業所	東京都品川区東五反田 5-10-25（齊征池田山ビル）	〒141-0022	TEL 03(3449)6061　FAX 03(3444)5679
仙台営業所	宮城県仙台市太白区大野田 5-19-9	〒982-0014	TEL 022(746)9830　FAX 022(248)4830
静岡営業所	静岡県富士市瓜島町 130-2	〒417-0057	TEL 0545(51)5671　FAX 0545(51)5270
名古屋営業所	愛知県名古屋市北区若葉通 1-32	〒462-0854	TEL 052(910)8281　FAX 052(910)8288
大阪営業所	大阪府東大阪市長田中 1-3-8	〒577-0013	TEL 06(6784)2700　FAX 06(6784)8866
九州営業所	福岡県福岡市博多区吉塚 8-1-14（PAN リバーズVI）	〒812-0041	TEL 092(627)1715　FAX 092(627)1716
八日市場工場	千葉県匝瑳市みどり平 2-4	〒289-2131	TEL 0479(73)3157　FAX 0479(73)6671

ISO 9001:2015 14001:2015 CERTIFIED
八日市場工場　認証取得

© Spraying Systems Co., Japan 2025–2025　Printed in Japan 2506-1HD